39211

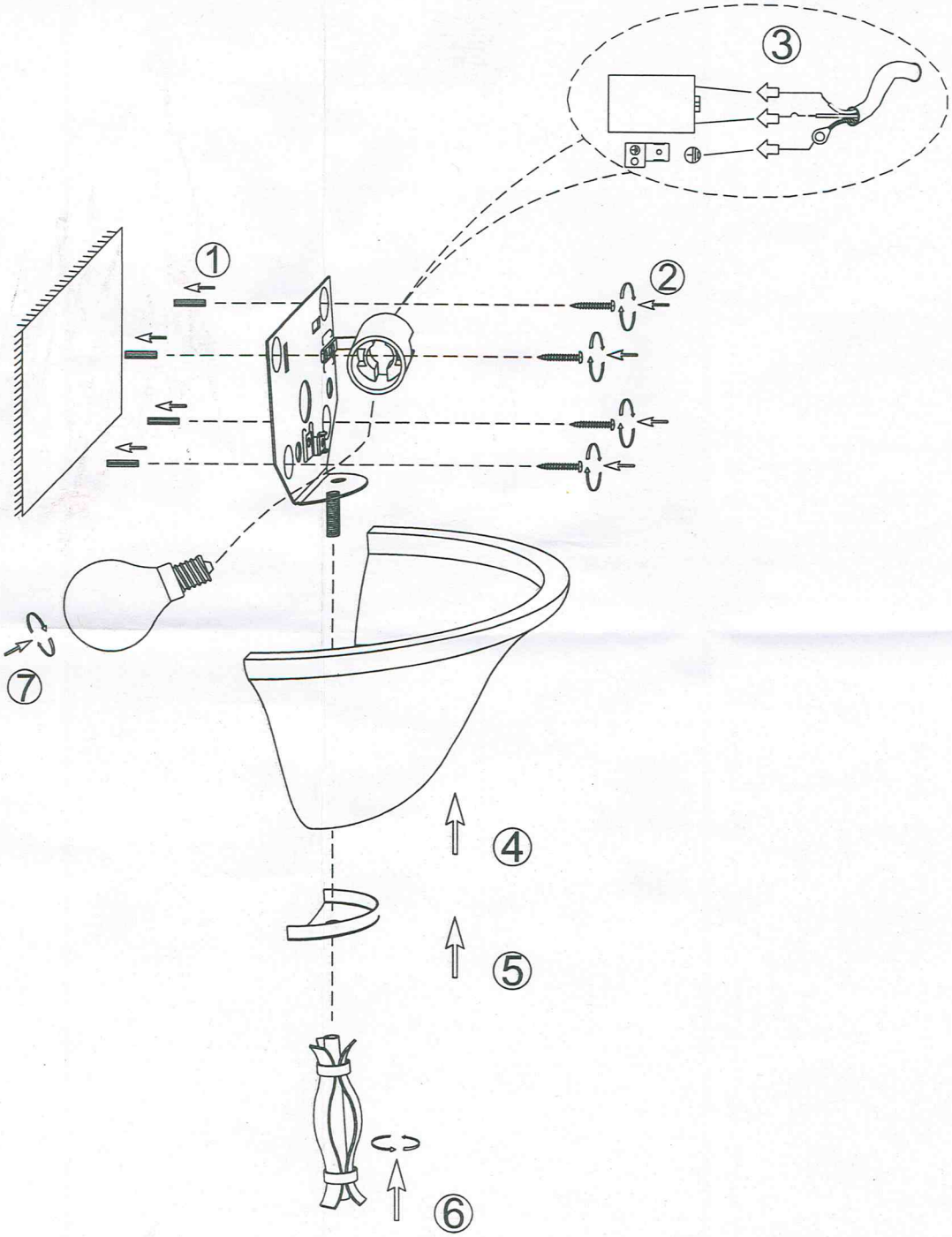

Schutzschläuche als Wärmeschutz über die Leitungen ziehen

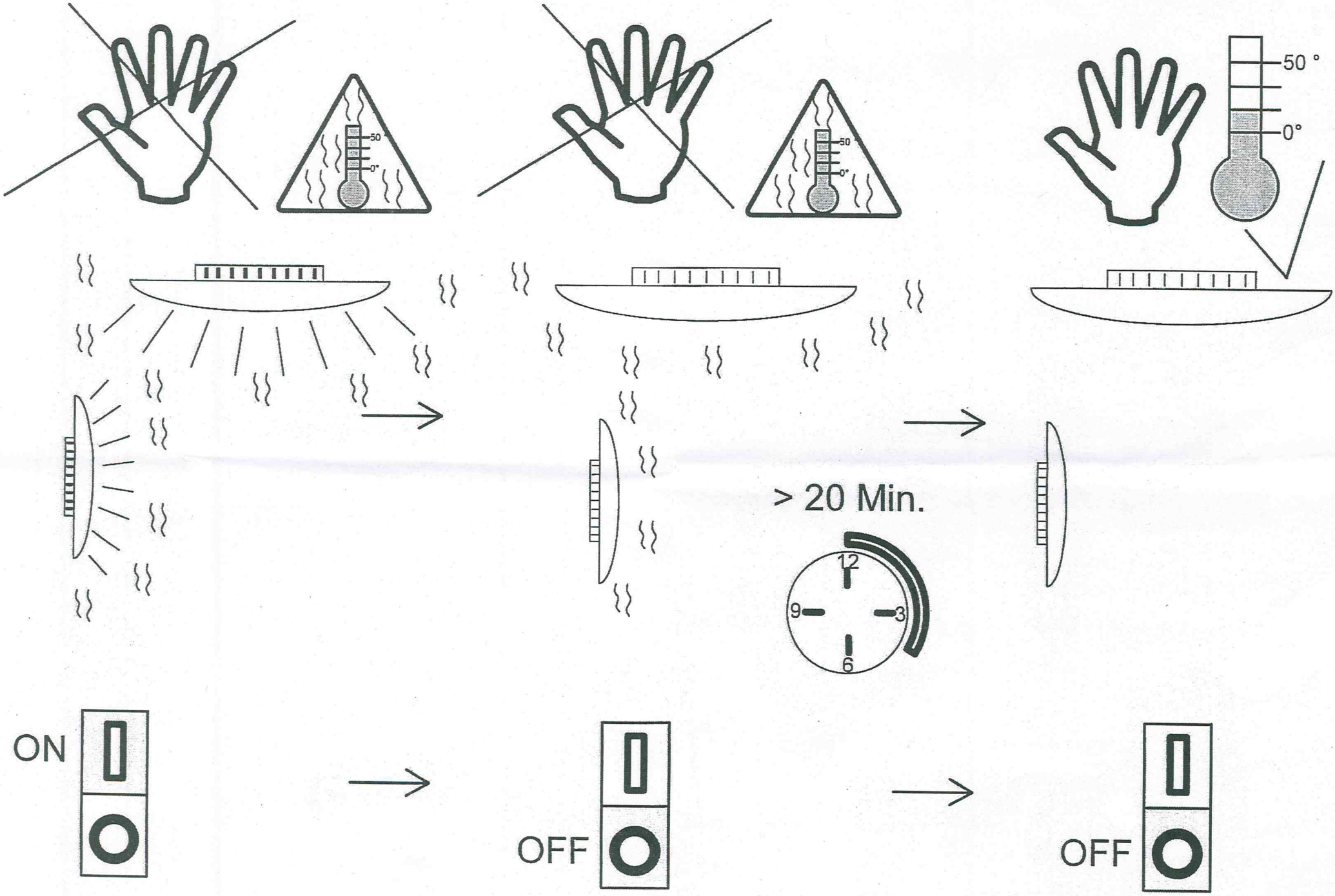

B46.73.00.00054