INSTRUCTION MANUAL

Box SL 1

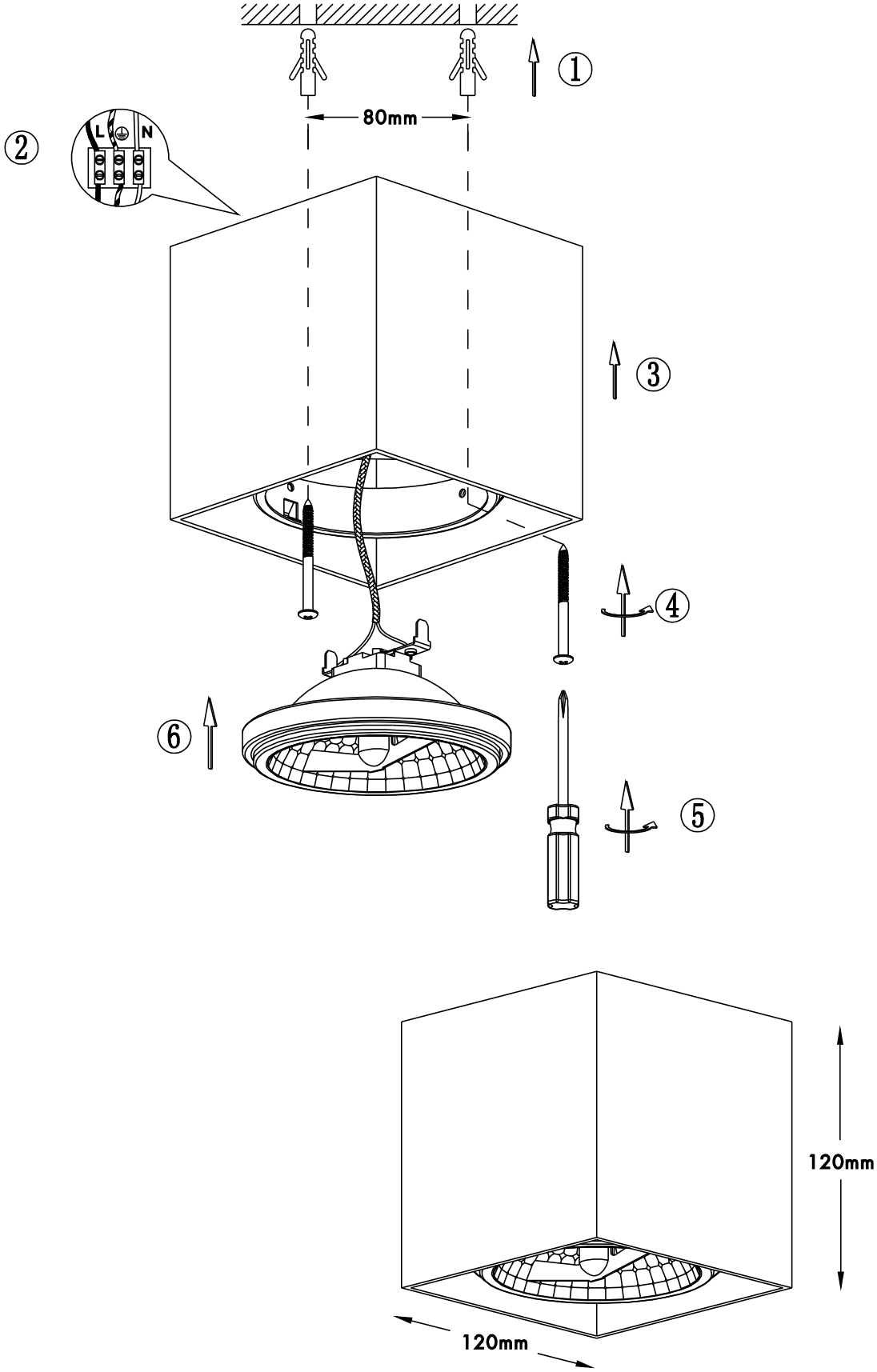

QAZQA

WWW.QAZQA.COM