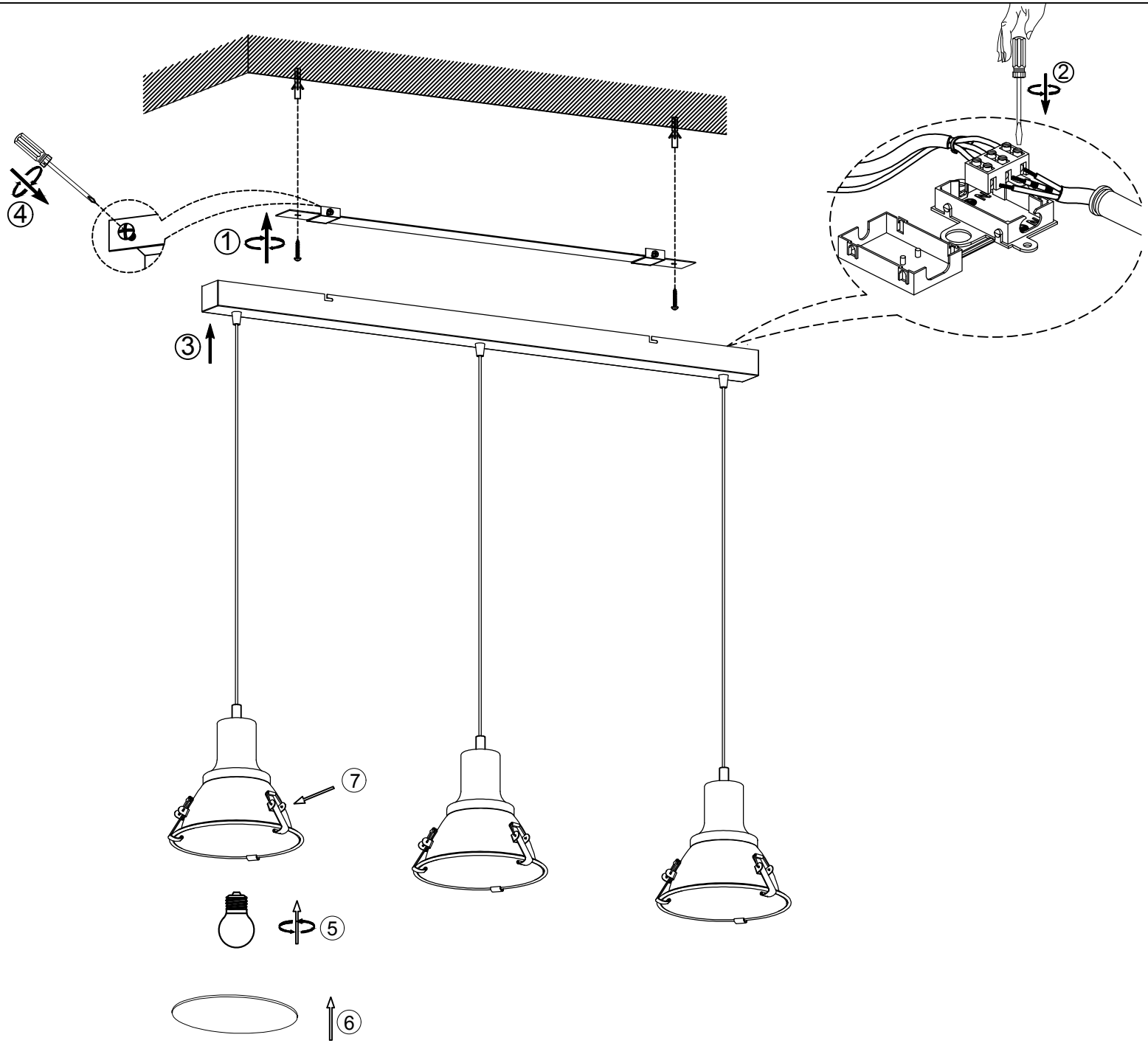6526ST