MAL 3572_3573

(D)	Montageanleitung	(N)	Montasjeveiledning	(H)	Szerelési utasítás
(GB)	Mounting instruktiones	(FIN)	Asennusohje	(RO)	Instrucţiunile de montaj
(F)	Instruction de montage	(NL)	Montageaanwijzing	(P)	Instruções de montagem
(I)	Istrutione di montaggio	(PL)	Instrukja montażu	(TR)	Montaj talimati
(E)	Instrucciones de montaje	(CZ)	Návod k montáži	(LV)	Montāžas instrukcija
(DK)	Montageanledning	(SK)	Návod na použitie	(BG)	Рьководство за монтаж
(S)	Monteringsinstruktion	(SLO)	Montazno navodilo	(RUS)	Инструкция по монтажу
				(GR)	Συναρμολογησησ

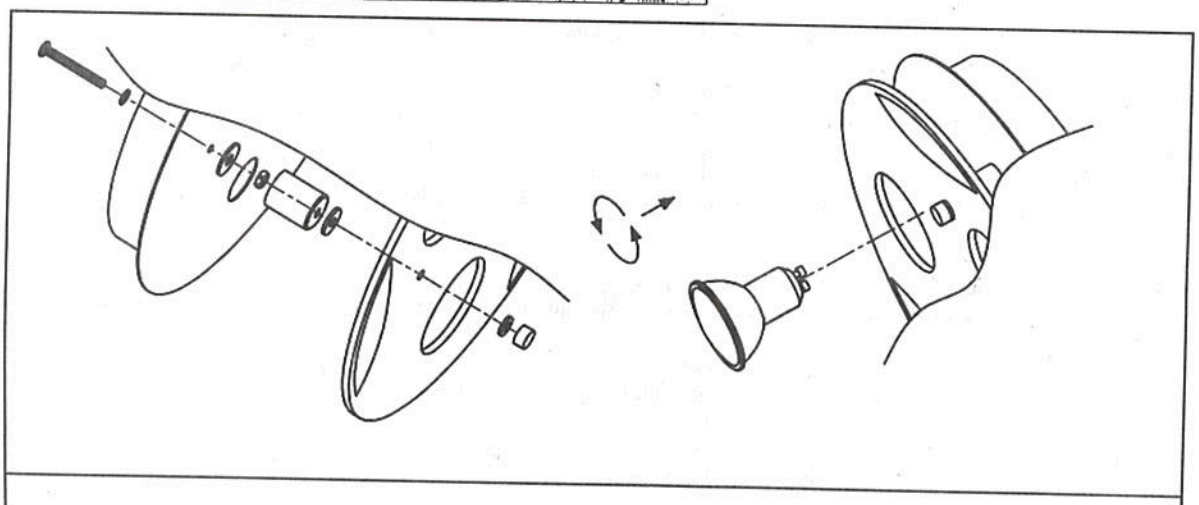

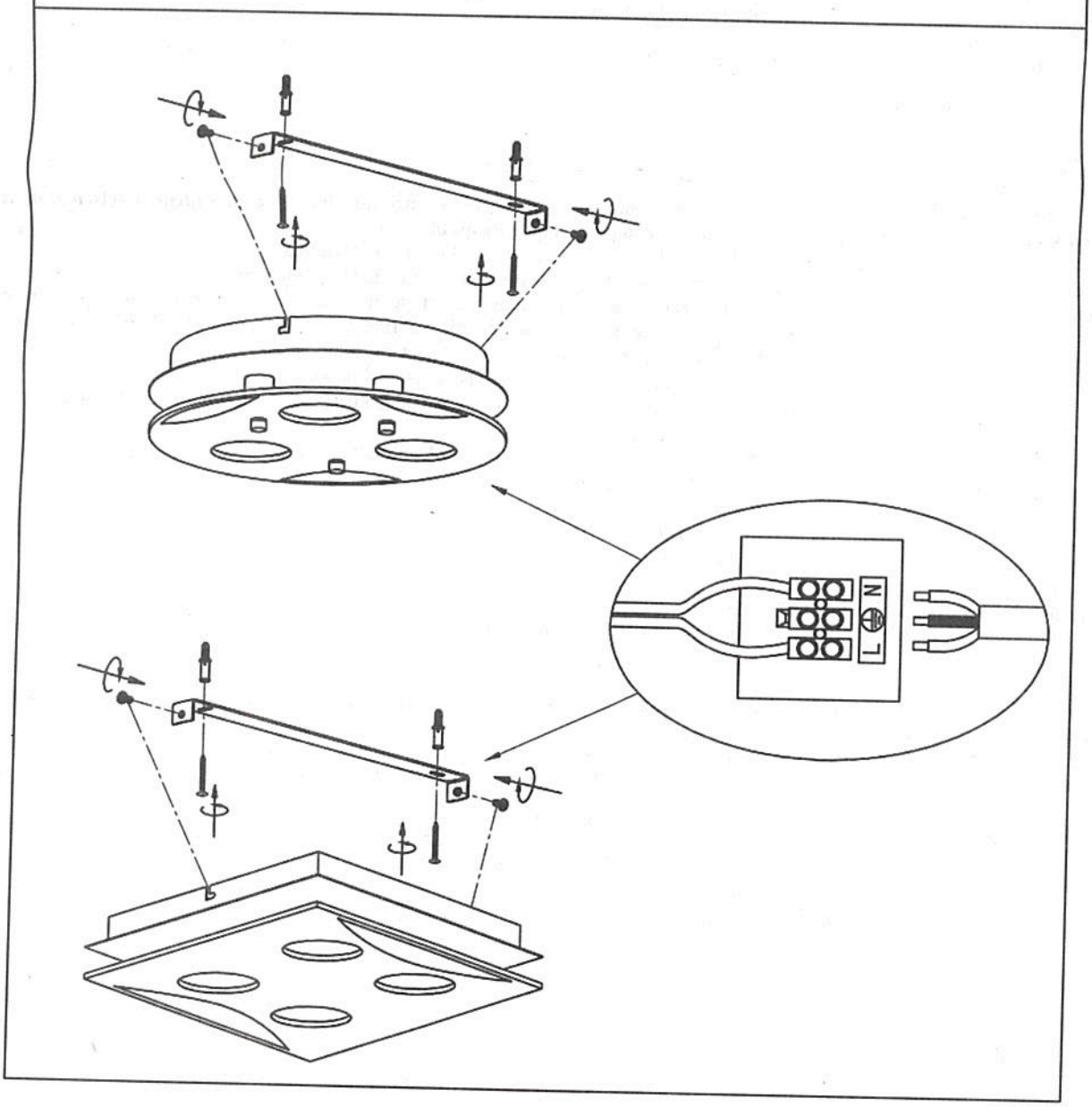

D Sicherheitshinweise / Bitte lesen Sie diese Informationen sorgfältig durch, bevor Sie mit der Installation oder Inbetriebnahme dieses Produkts beginnen. Heben Sie diese Gebrauchsanweisung für spätere Zwecke gut auf.

. Die Leuchten dürfen nur von autorisiertem Fachpersonal nach den jeweils geltenden Elektro- Installationsvorschriften installiert werden.
. Der Hersteller übernimmt keine Verantwortung für Verletzungen oder Schäden, die Folge eines unsachgemäßen Gebrauchs der Leuchte sind.
. Die Pflege von Leuchten beschränkt sich auf die Oberflächen. Dabei darf keine Feuchtigkeit in Anschlussräume oder an Netzspannung führende Teile gelangen.
. Achtung! Vor Beginn der Montagearbeiten die Netzleitung spannungsfrei schalten – Sicherungsautomat ausschalten bzw. Sicherung heraus drehen. Schalter auf "AUS".
. Die Leuchte besitzt den Schutzgrad **"IP20"** und ist ausschließlich für den Einsatz im Innenbereich von privaten Haushalten vorgesehen.
. Das Symbol der durchgestrichenen Mülltonne auf dem Produkt oder der Verpackung bedeutet, dass dieses Produkt nicht mit dem Hausmüll entsorgt werden darf. Das Produkt muss stattdessen am Ende seiner Lebensdauer zu einer Annahmestelle für das Recycling von elektrischen und elektronischen Geräten gebracht werden. Bitte erfragen Sie diese Stelle bei Ihrer zuständigen kommunalen Verwaltung.
. Schutzklasse I ⏚. Diese Leuchte muss mit dem Schutzleiter (grün - gelbe Ader) an der Schutzleiter - Klemme ⏚ angeschlossen werden.
. Bezeichnung der Anschlussklemmen: L = Phase N = Neutralleiter ⏚ = Schutzleiter.
. Leuchte nicht auf feuchtem oder leitendem Untergrund montieren.
0. Es dürfen ausschließlich mitgelieferte Einzelteile verwendet werden, da sonst jegliche Gewährleistungsansprüche erlöschen.
1. Abdeck- und Endkappen für Netzspannung führende Teile müssen grundsätzlich montiert werden.
2. Stellen Sie sicher, dass Leitungen bei der Montage nicht beschädigt werden.
3. Die Anschlussleitungen sind mit beiliegenden Silikonschläuchen zu überziehen.
4. Achtung! Leuchtenteile und Leuchtmittel können während des Betriebs Temperaturen von >70°C erreichen und dürfen daher während des Betriebs nicht berührt werden.
5. * "2" Jahre Garantie - ausgenommen Leuchtmittel.
6. Nicht direkt in die Lichtquelle (Leuchtmittel, LED etc.) hineinschauen.
7. Vor dem Wechsel von Leuchtmitteln ist darauf zu achten, dass diese zuerst auskühlen müssen. Achtung! Vorher Netzleitung spannungsfrei schalten. Sicherungsautomat ausschalten bzw. Sicherung herausdrehen.
8. Bei der Montage der Leuchtmittel ist auf festen Sitz derselben zu achten.
9. Defekte Leuchtmittel dürfen nur durch Lampen gleicher Bauart, Leistung und Spannung ersetzt werden.
0. Die angegebene maximal – Wattzahl jeder Brennstelle darf nicht überschritten werden.
1. Das beiliegende Leuchtmittel darf nicht über den Hausmüll entsorgt werden.
2. Das beiliegende Leuchtmittel ist nicht geeignet für Dimmer und elektronische Schalter.
3. Das Einstellen und Ausrichten der Leuchte darf nur im abgekühlten Zustand erfolgen.
4. Leuchte im Betrieb nicht berühren.

'erehrter Kunde
ollten sich trotz neuester Fabrikationsmethoden und genauesten Qualitätskontrollen wider Erwarten Mängel herausstellen, wenden Sie sich bitte unter ıngabe des Kaufdatums, des Kaufortes und der Artikelnummer des Produktes an folgende kostenlose Hotline: **00800/BRILONER (00800/27456637)**

GB Safety directions / Please read this information carefully before installing or using this product. Please keep this user manual for further reference.

. The lamps may only be installed by authorized and qualified technicians according the valid regulations for electrical installation.
. The manufacturer does not accept any responsibility for injuries or damage resulting from improper use of the light.
. Maintenance of the lights is limited to the surfaces. When doing this, no moisture must come into contact with any areas of the terminal connections or mains voltage control parts.
. Attention! Before starting the installation work, make sure that the mains power line is voltage-free – turn off safety cutout or unscrew the protection fuse. The switch must be "OFF".
. The lights have a protection class rating of **"IP20"** and are solely intended for use in interior areas of private households.
. The symbol of the crossed-out garbage can on the product or the packaging means that the product must not be disposed with ordinary household waste. At the end of its useful life, the product must be returned to a point of acceptance for the recycling of electric and electronic device. Please ask your local municipality for the point of acceptance.
. Safety class I ⏚. This light must be connected to the earthed conductor-terminal with the earthed conductor (green-yellow wire) ⏚.
. Description of the supply terminals: L = Phase N = Neutral conductor ⏚ = Earthed conductor.
. Do not install the light on a damp or conductive subsurface.
0. Only the included individual parts may be used; otherwise any and all guarantee claims will expire.
1. Protective covers and end covers for mains voltage control parts must always be mounted.
2. Please make sure that no cables get damaged during the installation work.
3. The connecting cables must be covered with the silicone tubes enclosed.
4. Attention! During operation, lamp parts and illuminants can reach temperatures of more than 70°C. Do not touch during operation!
5. * "2" years guarantee – except lamps.
6. Do not look directly into the light source (illuminant, LED, etc.).
7. Please make sure that illuminants have first cooled down before replacing them. Attention! Switch the mains power line to zero potential and switch-off the circuit breaker and/or remove the fuse before!
8. Make sure that illuminants are securely fixed during the installation.
9. Faulty illuminants may only be replaced by lamps of the same type, output and voltage.
0. The maximum wattage indicated of each lighting unit must not be exceeded.
1. The included illuminant must not be disposed of in the household waste.
2. The included illuminant is not suitable for dimmers and electronic switches.
3. The lamp may only be adjusted and positioned after having cooled down.
4. Do not touch the lamp while in operation.