w	7 w	
	G4	
lm	72 Lumen	
t	2.000h	
TK	2.800 Kelvin	
	8.000 x	
	0s	

8 kWh/1000h

15007-17

13XG4 max. 12V/7W

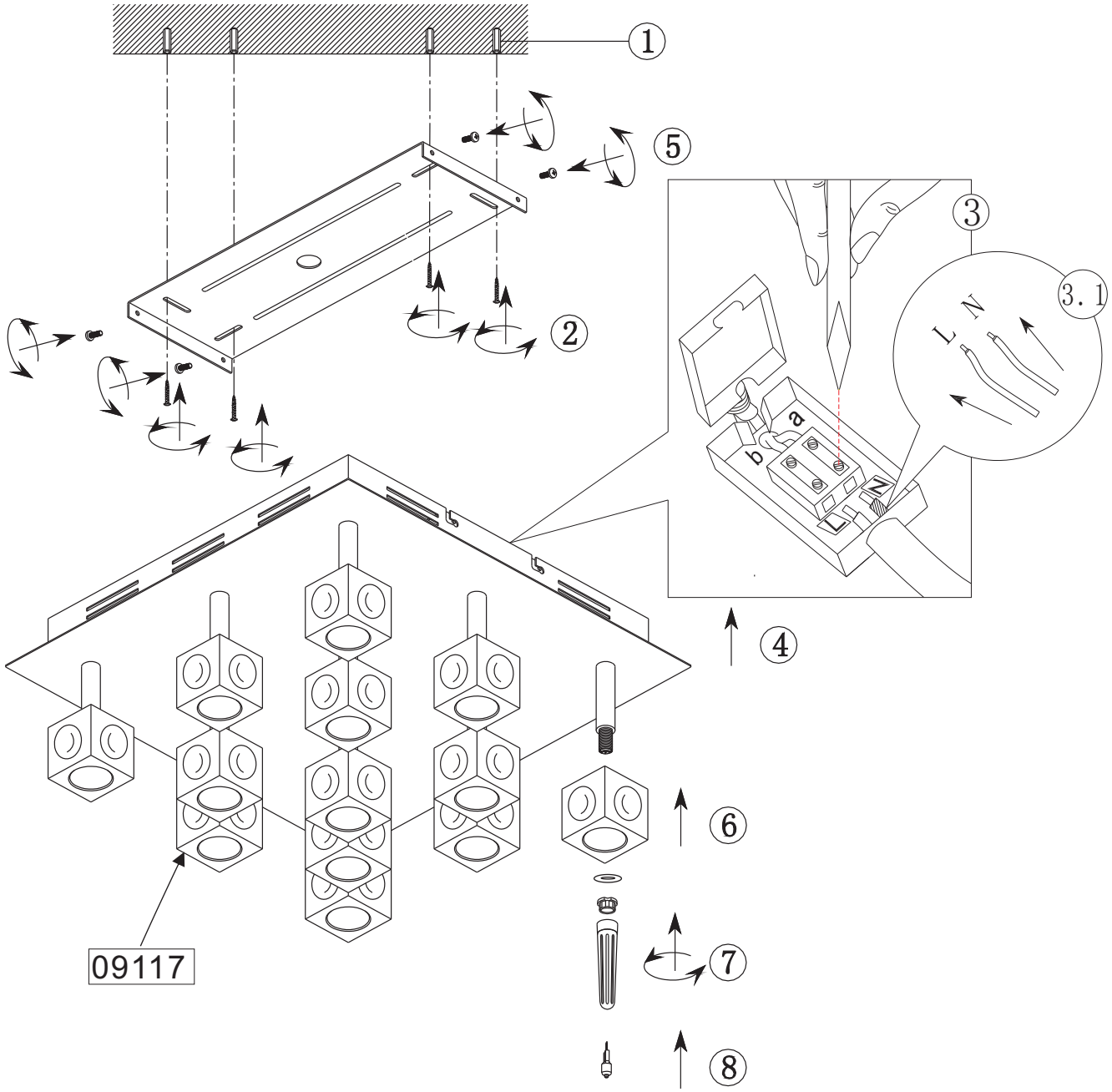

Bitte geben Sie bei technischen Fragen die Chargennummer(xxx-xxx-xx-xx-xxxxx-xxx) an.Diese finden Sie auf dem Typenschild.
Please let us know the batch number (xxx-xxx-xx-xx-xxxxx-xxx) for any technical questions.This can be found on the rating plate.

01/2014

LeuchtenDirekt

LeuchtenDirekt GmbH
Olakenweg 36 • 59457 Werl
Germany