ELRO

NV42
10.042.72

smartwares
safety & lighting b.v.
Broekakkerweg 15
5126 BD Gilze
The Netherlands
WWW.ELRO.EU

NL : 0900-2088888 lokaal tarief
BE : 070-233033 lokaal tarief
FR : 0825 560 650 15ct/min
DE : +49 (0) 1805 010762 14Ct./Min. dt.Festnetz, Mobil max. 42Ct./Min
UK : +44 (0) 845 230 1231
ES : +34 938427589
CUSTOMER SERVICE

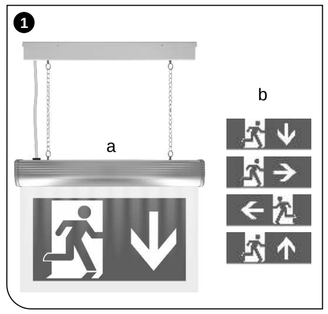

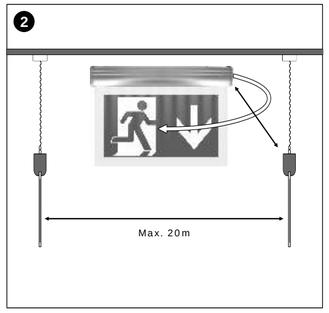

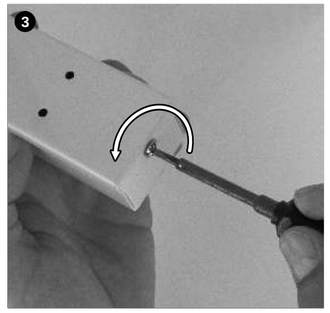

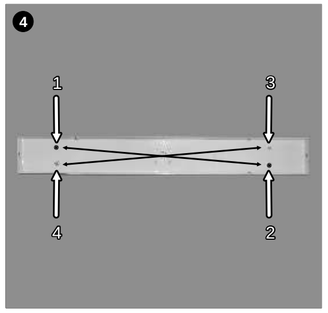

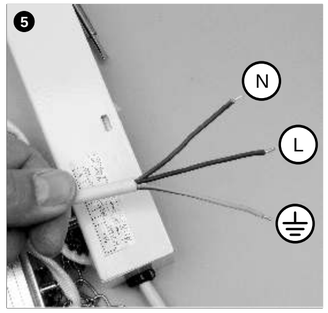

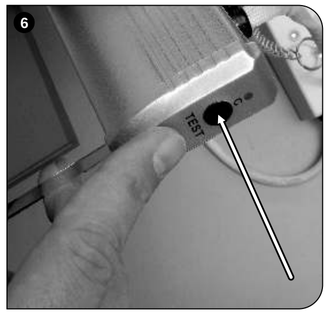

GB

NV42 ESCAPE ROUTE LED INDICATION

To ensure everybody can safely leave a room during a power outage, it's important to take the right precautions. Built-in batteries guarantee that the lights stay on for about 3 hours after the power fails. The lighting armature can be tested with the test button. A special regulation informs you how an escape route should be planned and the way it's supposed to be indicated. The appropriate information can be obtained from your fire department or municipality.

Contents (1)
a. NV42 escape route indication light
b. 4 stickers

Positioning (2)
The NV42 is an armature for indicating an escape route, containing 11 LED lights, which lights up as long as the 230V power supply is available, and stays on when the power fails. (Around 3 hours) Therefore an escape route is always clearly indicated and by using the 4 included stickers you can always point people into the right direction. A good general rule is fixing an armature at every passage or emergency exit; an escape route indication should be placed at 20m intervals for long escape routes to indicate the right direction.

Installation
- Carefully open the armature (base plate) using a screwdriver (3)
- Mount the casing with at least 2 screws onto the desired spot, selecting 2 out of the 4 markings by doing so (4)
- Close the base plate
- Connect the 230V power supply, paying attention to the correct indications (5):
  N = blue wire is neutral,
  L = brown wire is live,
  ⏚ = yellow/green wire is earth
- Switch on the 230V power supply, the load indicator lights up, and the led lamp switches on.

Operation and testing
- A sticker must be applied to the NV42; select the correct one and stick it on the cover.
- Charge the battery for 18 hours. Charging goes automatically after connecting to the main, then turn off the power and completely discharge the battery, which will take several hours. Repeat this again to ensure correct operation.
- Test the armature once a month by pressing the test button (6)
  * green = OK
  * yellow = faulty

Tips:
- In case of doubt, it's for everybody's safety advisable to install somewhat more emergency lighting than the recommended.
- We advise to discharge the light every 6 months. That will increase the lifetime of the batteries.
- In case the light doesn't illuminate quick enough or not long enough when testing, replace the battery. Only use similar or original parts.

SPECIFICATIONS

Voltage	: 220-240Volts AC
Power use	: 4Watt
Battery	: 3.6Volts 400mA NI-Cd
Operation temperature	: -1 till +50°

GB PRODUCT GUARANTEE

This product has factory warranty according to EU regulations. Guarantee lasts for the number of years shown on the packaging, starting from the date of purchase. Keep the receipt - proof of purchase is required in order to rely on guarantee. In the case of problems, please contact with the store where you purchased the product. For further product information call to our Hotline or visit our website: www.smartwares.eu . You can also register your product there.

DISPOSAL

Correct Disposal of This Product (Waste Electrical & Electronic Equipment) (Applicable in the European Union and other European countries with separate collection systems)

This marking shown on the product or its literature, indicates that it should not be disposed with other household wastes at the end of its working life. To prevent possible harm to the environment or human health from uncontrolled waste disposal, please separate this from other types of wastes and recycle it responsibly to promote the sustainable reuse of material resources.Household users should contact either the retailer where they purchased this product, or their local government office, for details of where and how they can take this item for environmentally safe recycling. Business users should contact their supplier and check the terms and conditions of the purchase contract. This product should not be mixed with other commercial wastes for disposal.

* Always throw empty batteries to the battery recycling bin.
* If the battery is built-in inside the product, open the product and remove the battery.

MAINTENANCE

The devices are maintenance-free, so never open them. The guarantee becomes void when you open the appliance.Only clean the outside of the devices with a soft, dry cloth or a brush. Prior to cleaning, remove the devices from all voltage sources. Do not use any carboxylic cleaning agents or petrol, alcohol or similar. These attack the surfaces of the devices. Besides, the vapors are hazardous to your health and explosive. Do not use any sharp edged tools, screw drivers, metal brushes or similar to remove any dirt. Prior to cleaning, remove the devices from all voltage sources. Do not use any sharp edged tools, screw drivers, metal brushes or similar to cleaning. Warning: Protect the battery against fire, too much heat and sunshine

SAFETY

* Make sure that all electric connections and connection cables meet the pertaining regulations and are in conformity with the operating instructions.
* Do not overload electrical outlets or extension cords, fire or electric shocks can be the result
* Please contact an expert in case you have any doubts about the mode of operation, the safety or connecting the appliances.
* Keep all parts away from young children's reach
* Do not store this item on wet, very cold or warm places, this can damage the electronic circuit boards.
* Avoid dropping or shocks, this can damage the electronic boards
* Never replace damaged power cables yourself! In such a case, remove them from the net and take the devices to a workshop.
* Repairs or opening of this item may only be performed by an authorised workshop.
* Wireless systems are subject to interference from cordless phones, microwaves, and other wireless devices operating in the 2.4GHz range. Keep the system AT LEAST 10 ft away from the devices during installation and operation.
* Do not swallow batteries. Keep batteries out of the reach of children.

DE

NV42 FLUCHTWEG LED ANZEIGE

Um sicherzustellen, dass alle Personen einen Raum während eines Stromausfalls sicher verlassen können, ist es wichtig, die richtigen Vorsichtsmaßnahmen zu treffen. Eingebaute Akkus gewährleisten, dass die Lampen nach dem Stromausfall für ca. 3 Stunden eingeschaltet bleiben. Die Lampenarmatur kann mit der Prüftaste getestet werden. Eine spezielle Richtlinie informiert Sie darüber, wie ein Fluchtweg geplant und markiert werden soll. Die entsprechende Information erhalten Sie von Ihrer Feuerwehr oder Stadtverwaltung.

Inhalt (1)
a. NV42 Anzeigelampe für Fluchtweg
b. 4 Aufkleber

Positionierung (2)
NV42 ist eine Armatur zum Markieren eines Fluchtwegs; sie beinhaltet 11 LED Lampen, die leuchten, so lange die 230 V Stromversorgung verfügbar ist und bei einem Stromausfall eingeschaltet bleiben (ca. 3 Stunden). Somit ist ein Fluchtweg ständig deutlich markiert und mit den 4 beigefügten Aufklebern können Sie den Personen immer die richtige Richtung zeigen. Es ist eine sinnvolle, allgemeine Regel, dass an jedem Durchgang oder Notausgang eine Armatur angebracht wird; ein Fluchtweghinweis sollte in Abständen von 20 m für lange Fluchtwege angebracht werden, um die richtige Richtung anzuzeigen.

Installation
- Die Armatur (Grundplatte) mit einem Schraubenzieher (3) vorsichtig öffnen
- Das Gehäuse mit mindestens 2 Schrauben an der gewünschten Stelle montieren, dabei 2 von 4 Markierungen auswählen (4)
- Die Grundplatte verschließen
- An die 230 V Stromversorgung anschließen, dabei auf die richtigen Markierungen achten (5):
  N = blaues Kabel ist Neutral,
  L = braunes Kabel ist Phase,
  ⏚ = gelb/grünes Kabel ist Erde
- Die 230 V Stromversorgung einschalten, die Ladeanzeige leuchtet und die LED Lampe schaltet ein.

Bedienung und Test
- Am NV42 muss ein Aufkleber angebracht werden; den richtigen Aufkleber auswählen und auf die Abdeckung kleben.
- Den Akku für 18 Stunden laden. Nach dem Anschluss an die Stromversorgung erfolgt die Aufladung automatisch; dann den Strom abschalten und den Akku komplett entladen, was einige Stunden dauert. Den Vorgang wiederholen, um einen korrekten Betrieb zu gewährleisten.
- Die Armatur einmal im Monat durch Drücken der Prüftaste (6) testen
  * grün = OK
  * gelb = defekt

Tipps:
- Im Zweifelsfall ist es für die Sicherheit von allen besser, mehr Notbeleuchtungen zu installieren, als hier empfohlen.
- Wir empfehlen, die Lampe alle 6 Monate zu entladen. Das wird die Lebensdauer der Akkus erhöhen.
- Wenn die Leuchte beim Test nicht schnell genug aufleuchtet oder nicht lang genug, ersetzen Sie die Batterie. Verwenden Sie nur ähnliche oder Originalteile.

TECHNISCHE DATEN

Spannung	: 220-240Volt AC
Stromverbrauch	: 4Watt
Batterie	: 3,6Volt 400mA NI-Cd
Betriebstemperatur	: -1 bis +50°

DE PRODUKTGARANTIE

Dieses Produkt hat eine Werksgarantie nach der EU-Richtlinien. Die Garantie entnehmen Sie auf der Verpackung. Diese gilt ab dem Datum des Kaufs (Kaufbeleg ist zwingend erforderlich). Bewahren Sie die Quittung – Kaufbeleg gut auf. Im Falle von Problemen, wenden Sie sich bitte an den Markt, wo Sie das Produkt gekauft haben. Für weitere Produktinformationen kontaktieren Sie unsere Hotline oder besuchen Sie unsere Website: www.smartwares.eu. Sie können Ihr Produkt registrieren gibt.

ENTSORGUNG

Korrekte Entsorgung dieses Produkts (Elektromüll) (Anzuwenden in den Ländern der Europäischen Union und anderen euroäischen Ländern mit einem separaten Sammelsystem)

Die Kennzeichnung auf dem Produkt bzw. auf der dazugehörigen Literatur gibt an, dass es nach seiner Lebensdauer nicht zusammen mit dem normalen Haushaltsmüll entsorgt werden darf. Entsorgen Sie dieses Gerät bitte getrennt von anderen Abfällen, um der Umwelt bzw. Der menschlichen Gesundheit nicht durch unkontrollierte Müllbeseitigung zu schaden. Recyceln Sie das Gerät, um die nachhaltige Wiederverwertung von stofflichen Ressourcen zu fördern.Private Nutzer sollten den Händler, bei dem das Produkt gekauft wurde, oder die zuständigen Behörden kontaktieren, um in Erfahrung zu bringen, wie sie das Gerät auf umweltfreundliche Weise recyceln können.Gewerbliche Nutzer sollten sich an Ihren Lieferanten wenden und die Bedingungen des Verkaufsvertrags konsultieren. Dieses Produkt darf nicht zusammen mit anderem Gewerbemüll entsorgt werden.

* Werfen Sie leere Batterien immer in die Batterie-Recycling Behälter.
* Wenn die Batterie ist eingebaut in das Gerät, öffnen Sie das Gerät um

WARTUNG

Die Geräte sind wartungsfrei, also öffnen Sie sie bitte nicht. Ihre Garantie verfällt, wenn Sie die Geräte öffnen. Reinigen Sie die Geräte außen mit einem weichen und trockenen Tuch oder einer Bürste. Vor dem Reinigen ziehen Sie bitte alle Stromzuführungen ab. Verwenden Sie keine Reinigungsmittel, die Carbonsäure, Benzin, Alkohol oder ähnliches enthalten. Diese Mittel greifen die Oberfläche der Geräte an und die Ausdünstungen sind gesundheitsschädlich und explosiv. Verwenden Sie keine scharfkantigen Werkzeuge, Schraubenzieher, Drahtbürsten oder ähnliches, um die Geräte zu reinigen. Warnung: Schützen Sie den Batterie vor Feuer, zu viel Wärme und Sonnenschein.

SICHERHEIT

* Stellen Sie sicher, dass alle elektrischen Anschlüsse sowie Kabelverbindungen an weitere Geräte den betreffenden Richtlinien entsprechen und sich gleichzeitig in Übereinstimmung mit der Bedienungsanleitung befinden.
* Achten Sie darauf, Steckdosen und Verlängerungskabel nicht zu überlasten, das kann zu Feuer oder Stromschlag führen.
* Sollten Ihnen irgendwelche Zweifel an Betrieb, Sicherheit oder Anschluss der Geräte aufkommen, dann wenden Sie sich bitte an einen Fachmann.
* Alle Teile vor Kindern geschützt aufbewahren.
* Bitte nicht in feuchter, sehr kalter oder heißer Umgebung aufbewahren, das kann zu Beschädigung der elektronischen Schaltkreise führen.
* Vermeiden Sie harte Stöße, das kann zu Beschädigung der elektronischen Schaltkreise führen.
* Ersetzen Sie beschädigte Stromkabel niemals selbst! Nehmen Sie die Geräte vom Netz und wenden sich an einen Fachbetrieb.
* Öffnen und Reparieren der Geräte ausschließlich durch autorisierten Fachbetrieb.
* Kabellose Systeme sind Störeinflüssen von kabellosen Telefonen, Mikrowellen sowie anderen elektronischen Geräten, die im 2,4GHz-Bereich arbeiten, ausgesetzt. Halten Sie einen MINDESTABSTAND VON WENIGSTENS 3 METERN während Installation und Betrieb ein.
* Batterien nicht verschlucken.Batterien außerhalb der Reichweite von Kindern aufbewahren.

PL

OZNAKOWANIE DROGI EWAKUACYJNEJ ZA POMOCA DIOD LED NV42

Aby zabezpieczyc wszystkim osobom bezpieczne opuszczenie pomieszczenia w czasie przerwy w zasilaniu, nalezy podjac wlasciwe srodki ostrozznosci. Wbudowane baterie zapewniaja swiatlo na okolo 3 godz. po przerwaniu zasilania. Elementy oswietlenia sprawdzic mozna za pomoca przycisku testowego. Informacje na temat prawidlowego zaplanowania drogi ewakuacyjnej i sposobu jej oznaczania znalezc mozna w specjalnym rozporzadzeniu. Odpowiednie informacje uzyskac mozna w jednostce przeciwpozarowej i w gminie.

Zawartosc opakowania (1)
a. Oswietlenie drogi ewakuacyjnej NV42
b. 4 naklejki

Ustalenie miejsca montazu (2)
NV42 sluzy do wskazywania drogi ewakuacyjnej z 11 lampami LED, zapewniajacymi oswietlenie pod warunkiem obecnosci zasilania o mocy 230V, które dziala takze po przerwaniu zasilania. (Okolo 3 godz.) W ten sposób droga ewakuacyjna jest zawsze wyraznie oznaczona, a za pomoca 4 dolaczonych naklejek ludzie kierowani sa zawsze we wlasciwym kierunku. Dobra zasada ogólna jest umieszczenie urzadzenia w kazdym przejsciu lub przy wyjsciu ewakuacyjnym; w przypadku dluzszych dróg ewakuacyjnych oznaczenia umieszczac nalezy co 20m, aby wskazac wlasciwy kierunek.

Montaz
- Ostrozznie otworzyc urzadzenie (podstawe) za pomoca srubokretu (3)
- Zamocowac obudowe w wybranym miejscu za pomoca 2 srub, wybierajac 2 z 4 dostepnych oznaczen (4)
- Zamknac podstawe
- Podlaczyc zasilanie o mocy 230V, zwracajac uwage na prawidlowosc oznaczen (5):
  N = kabel niebieski to przewód zerowy
  L = kabel brazowy to przewód znajdujacy sie pod
  ⏚ = kabel zólty/zielony to uziemienie
- Wlaczyc zasilanie 230V, zapali sie lampka kontrolna ladowania, po czym wlaczy sie lampa led.

Dzialanie i testowanie
- Na NV42 nalezy naklejic naklejke; wybrac wlaciwa naklejke i przykleic ja do obudowy,
- Baterie nalezy ladowac przez 18 godzin. Ladowanie rozpocznie sie automatycznie po podlaczeniu do sieci, nastepnie wylaczyc zasilanie i kompletnie wyczerpac baterie, co trwac bedzie kilka godzin. Aby zapewnic wlasciwe dzialanie, czynnosc nalezy powtórzyc.
- Raz w miesiacu urzadzenie nalezy przetestowac, naciskajac przycisk testowy (6)
  * kolor zielony = prawidlowe dzialanie
  * kolor zólty = nieprawidlowe dzialanie

Porady:
- W razie watpliwosci, radzimy zamontowac wiecej opraw oswietleniowych od ilosci zalecanej, co zapewni wieksze bezpieczenstwo.
- Zaleca sie calkowite rozladowywanie oswietlenia co 6 miesiecy. Pozwoli to wydluzyc czas dzialania baterii.
- Jesli podczas testu lampa nie zaswieci sie wystarczajao szybko lub tez nie bedzie sie swiecic wystarczajaco dlugo, nalezy wymienic akumulator. Korzystac jedynie z podobnych lub oryginalnych czesci zamiennych.

DANE TECHNICZNE

Napiecie	: 220-240 V AC
Pobór mocy	: 4 W
Bateria	: 3.6Volts 400mA Ni Cd
Temperatura pracy	: od -1 do +50 °

PL GWARANCJA PRODUKTU

Produkt ten, zgodnie z przepisami UE, posiada gwarancję fabryczną. Gwarancja jest ważna przez okres czasu określony na opakowaniu, począwszy od daty zakupu. Zachowaj rachunek - dowód zakupu potrzebny jest do zgłoszenia gwarancji. W przypadku problemów, skontaktuj się ze sklepem, w którym produkt został zakupiony. Aby uzyskać więcej informacji na temat urządzenia zadzwoń na naszą gorącą linię lub odwiedź naszą stronę internetową: www.smartwares.eu. Możesz tam również zarejestrować swój produkt.

LIKWIDACJA

Prawidlowe usuwanie produktu (zuzyty sprzet elektryczny i elektroniczny) (Dotyczy Unii Europejskiej i innych krajów europejskich z wydzielonymi systemami zbierania odpadów)

Oznaczenie umieszczone na produkcie lub jego dokumentacji oznacza, ze nie należy wyrzucac razem z innymi odpadami gospodarstwa domowego po zakonczeniu jego eksploatacji . Aby uniknac szkodliwego wplywu na srodowisko naturalne i zdrowie ludzi wskutek niekontrolowanego usuwania odpadów, prosimy o oddzielenie produktu od innego typu odpadów oraz odpowiedzialny recykling w celu promowania ponownego wykorzystania materiałów uzytkowników resources.Household powinni skontaktowac sie z punktem sprzedazy detalicznej, w którym dokonali zakupu produktu, lub organem władz lokalnych , do informacji na temat miejsca i sposobu poddania tego produktu procesowi recyklingu . Uzytkownicy w firmach powinni skontaktowac sie ze swoim dostawca i sprawdzic warunki umowy zakupu. Produkt nie powinien byc mieszany z innymi odpadami komercyjnymi .

* Zuzyte baterie należy zawsze wrzucac do kosza na baterie.
* Jesliakumulator jest wbudowany wewnatrz urzadzenia, otworzyc urzadzenie i wyjmij baterie.

UTRZYMANIE

Urządzenia nie wymagają żadnych czynności obsługowych, więc nie należy otwierać ich obudowy. Z chwilą otwarcia obudowy urządzenia przez użytkownika gwarancja zostaje unieważniona. Obudowę urządzenia czyścić miękką, suchą ściereczką lub pędzelkiem. Przed przystąpieniem do czyszczenia należy odłączyć urządzenie od źródła zasilania. Do czyszczenia nie stosować żadnych karboksylowych środków czyszczących jak benzyna, alkohol czy podobnych, gdyż uszkadzają powierzchnię obudowy urządzeń. Poza tym ich opary są szkodliwe i grożą wybuchem. Do czyszczenia nie stosować również narzędzi o ostrych krawędziach, śrubokrętów, metalowych szczotek i tym podobnych.

BEZPIECZEŃSTWO

* Dopilnować, by wszelkie połączenia elektryczne oraz kable połączeniowe spełniały wymogi stosownych przepisów oraz były zgodne z zaleceniami zawartymi w instrukcji obsługi.
* Nie przeciążać elektrycznych gniazd zasilających lub przedłużaczy, gdyż grozi to pozarem lub porażeniem prądem elektrycznym.
* W przypadku wątpliwości dotyczących trybu pracy urządzenia, bezpieczeństwa lub sposobu podłączenia urządzeń prosimy zasięgnąć porady osoby biegłej w tej dziedzinie.
* Wszystkie elementy urządzeń przechowywać w miejscu niedostępnym dla małych dzieci.
* Nie przechowywać urządzenia w wilgotnych, bardzo zimnych lub gorących miejscach, gdyż może to prowadzić do uszkodzenia elektronicznych płytek drukowanych.
* Urządzenia nie rzucać i nie narażać na wstrząsy, gdyż grozi to uszkodzeniem układów elektronicznych.
* Nie podejmować prób samodzielnej wymiany przewodów zasilających! W przypadku uszkodzenia przewodu należy wyjąć wtyczkę z gniazda zasilającego i zanieść urządzenie do warsztatu naprawczego.
* Napraw urządzenia, i co za tym idzie otworzenia jego obudowy, może dokonywać wyłącznie autoryzowany warsztat serwisowy.
* Na układy bezprzewodowe mogą oddziaływać telefony komórkowe, kuchenki mikrofalowe i inne urządzenia emitujące promieniowanie elektromagnetyczne w zakresie 2,4GHz. System montować i z niego korzystać w odległości CO NAJMNIEJ 3 metrów od takich urządzeń.
* Nie połykac baterii. Baterie nalezy przechowywac w miejscu niedostepnym dla dzieci.

NL

NV42 LED-INDICATIESYSTEEM ONTSNAPPINGSROUTE

Het is belangrijk de juiste voorzorgsmaatregelen te nemen, zodat iedereen de kamer veilig kan verlaten tijdens stroomuitval. Ingebouwde batterijen garanderen dat de lampen ongeveer 3 uur lang aanblijven nadat de stroom uitvalt. De verlichtingshouders kunnen getest worden met de test-toets. Er is een speciale regelgeving voor het plannen van een ontsnappingsroute en de manier waarop deze aangegeven moet worden. U kunt de relevante informatie verkrijgen bij de plaatselijke brandweer of gemeente.

Inhoud 1()
a. NV42 indicatielampen ontsnappingsroute
b. 4 stickers

Plaatsbepaling 2()
De NV42 is een set verlichtingshouders voor het aangeven van een ontsnappingsroute, die 11 LED-lampen bevat, die branden zolang de 230V stroomvoorziening beschikbaar is, en die aanblijven wanneer de stroom uitvalt (ongeveer 3 uur). Op deze manier is de ontsnappingsroute altijd duidelijk aangegeven. Door de 4 bijgeleverde stickers te gebruiken kunt u mensen in de juiste richting sturen. Een goede algemene regel is om bij elke doorgang of nooduitgang een verlichtingshouder te bevestigen; een ontsnappingsroute moet uitgezet worden met intervallen van 20m, om bij lange routes de juiste richting aan te kunnen geven.

Montage
- Open de verlichtingshouder (basis) voorzichtig met gebruik van een schroevendraaier (3)
- Bevestig de houder met tenminste 2 schroeven op de gewenste plaats, en selecteer daarbij 2 van de 4 markeringen (4).
- Sluit de basis.
- Sluit de 230V stroomvoorziening aan, en let daarbij op de juiste indicaties (5):
  N = nul is blauwe draad,
  L = fase is bruine draad,
  ⏚ = aarde is geel/groene draad
- Schakel de 230V electriciteitsvoorziening in, de oplaadindicator gaat branden, en de led-lamp schakelt in.

Gebruik en testen
- Er moet een sticket op de NV42 geplakt worden; kies je juiste sticker en plak die op de houder.
- Laad de batterij op voor 18 uur. Het laden gaat automatisch na aansluiting op de electriciteit, schakel dan de stroom uit en laat de batterij volledig leeg raken, wat een aantal uren in beslag neemt. Herhaal dit om er zeker van zijn dat de lampen goed werken.
- Test de verlichtingshouders eens per maand door op de test-toets te drukken (6).
  * groen = OK
  * geel = defect

Tips :
- Bij twijfel is het beter voor de veiligheid om iets meer noodverlichting te plaatsen dan voorgeschreven is.
- Wij adviseren u de lampen elke 6 maanden leeg te laten raken. Daardoor wordt de levensduur van de batterijen verlengd.
- Vervang de accu als bij een test de lamp niet snel genoeg start, of niet lang genoeg aanblijft. Gebruik alleen overeenkomstige of originele onderdelen.

TECHNISCHE GEGEVENS

Voltage	: 220-240Volt AC
Stroomverbruik	: 4Watt
Batterij	: 3.6Volt 400mA NI-Cd
Werkingstemperatuur	: -1 tot +50°C

NL PRODUCT GUARANTIE

Dit product heeft een fabrieks garantie volgens de EU richtlijnen. De Garantie termijn duurt het aantal jaren zoals is aangegeven op de verpakking, starten op de aankoop-datum. Bewaar de kassabon – bewijs van aankoop is nodig om aanspraak te kunnen maken op de garantie. In geval van problemen kunt u contact opnemen met de winkel waar u het product heeft gekocht. Voor verdere product informatie kunt u bellen met onze Hotline of bezoek onze website: www.smartwares.eu . Hier kunt u ook uw product registreren.

VERWIJDERING

Correcte verwijdering van dit product (elektrische & elektronische afvalapparatuur)

Dit merkteken op het product of het bijbehorende informatiemateriaal duidt erop dat het niet met ander huishoudelijk afval verwijderd moet worden aan het einde van zijn gebruiksduur. Om mogelijke schade aan het milieu of de menselijke gezondheid door ongecontroleerde afvalverwijdering te voorkomen, moet u dit product van andere soorten afval scheiden en op een verantwoorde manier recyclen, zodat het duurzame hergebruik van materiaalbronnen wordt bevorderd. Huishoudelijke gebruikers moeten contact opnemen met de winkel waar ze dit product hebben gekocht of met de gemeente waar ze wonen om te vernemen waar en hoe ze dit product milieuvriendelijk kunnen laten recyclen. Zakelijke gebruikers moeten contact opnemen met hun leverancier en de algemene voorwaarden van de koopovereenkomsten nalezen. Dit product moet niet worden gemengd met ander bedrijfsafval voor verwijdering.

* Lever lege batterijen altijd in bij een van de daarvoor bestemde inzamelpunten.
* Als de batterij is ingebouwd in het product, open het en verwijder de batterij.

ONDERHOUD

De toestellen zijn onderhoudsvrij, dus maak ze niet open. De garantie vervalt als je het apparaat opent. Reinig enkel de buitenkant van de toestellen met een zachte, droge doek of borstel. Vóór u ze reinigt, haal de toestellen uit alle spanningsbronnen. Gebruik geen carboxylisch schoonmaakmiddelen of benzine, alcohol of gelijkaardige producten. Deze werken agressief op het oppervlak van de toestellen. Bovendien zijn de dampen gevaarlijk voor je gezondheid en ontbrandbaar. Gebruik geen scherpe instrumenten, schroevendraaiers, metalen borstels of gelijkaardige dingen om te reinigen. Waarschuwing: Bescherm batterijen tegen vuur, hitte en zon.

VEILIGHEID

* Alle elektrische verbindingen en verbindingskabels moeten voldoen aan de juiste regels en overeenkomen met de bedieningsinstructies.
* Overbelast de elektrische stopcontacten of verlengsnoeren niet; dit kan anders leiden tot brand of elektrische schok.
* Neem contact op met een expert in geval je twijfels hebt over de bedieningswijze, de veiligheid of de aansluiting van de apparaten.
* Hou alle delen uit het bereik van kinderen.
* Zet dit voorwerp niet op natte, erg koude of warme plaatsen; dit kan de elektronische circuitborden beschadigen.
* Vermijd vallen of schokken; dit kan de elektronische borden beschadigen.
* Vervang beschadigde stroomkabels nooit zelf! In dit geval verwijder ze uit het net en breng de toestellen naar de winkel.
* Herstellingen of openen van dit voorwerp mag enkel gebeuren door een erkende hersteller.
* Draadloze systemen kunnen gestoord worden door draadloze telefoons, microgolfovens en andere draadloze toestellen die werken op het bereik van 2,4GHz. Hou het systeem MINSTENS op 3m afstand van de toestellen tijdens installatie en bediening.
* Batterijen niet inslikken. Houd batterijen buiten het bereik van kinderen.

FR

VOYANT A LED DE CHEMIN D'EVACUATION NV42

Lors d'une coupure de courant, pour veiller à la sécurité des personnes qui évacuent la pièce, il est important de prendre les bonnes précautions. Les piles intégrées assurent que les lumières restent allumées pendant environ 3 heures après la coupure de courant. Vous pouvez tester le système lumineux avec le bouton d'essai. Une indication spéciale vous informe de la manière dont le chemin d'évacuation s'organise et du sens qu'il indique. Vous pouvez obtenir les informations appropriées auprès du service d'incendie ou de votre mairie.

Contenu (1)
a. Voyant lumineux de chemin d'évacuation NV42
b. 4 autocollants

Emplacement (2)
Le NV42 est un dispositif de signalisation qui permet d'indiquer un chemin d'évacuation, comprenant 11 voyants à LED, qui éclairent tant que l'alimentation électrique 230V le permet, et restent allumés pendant une coupure de courant. (3 heures environ). Par conséquent, le chemin d'évacuation est toujours clairement indiqué et, grâce à l'utilisation des 4 autocollants inclus, vous pouvez vous diriger vers la bonne direction. En règle générale, il est judicieux de fixer un dispositif de signalisation à chaque passage ou issue de secours ; les voyants d'indication de chemin de secours doivent être placés tous les 20 m sur le chemin d'évacuation longs pour signaler la bonne direction à suivre.

Installation
- Ouvrez soigneusement l'armature (plaque de base) avec un tournevis (3)
- Fixez le boîtier à l'aide d'au moins 2 vis à l'endroit souhaité, sélectionnant 2 des 4 marquages en agissant ainsi (4)
- Fermez la plaque de base
- Branchez l'alimentation électrique de 230V, en respectant les bonnes indications (5) :
  N = Câble bleu neutre,
  L = Câble marron d'alimentation,
  ⏚ = Câble jaune/vert terre
- Allumez l'alimentation électrique de 230V, l'indicateur de charge s'allume, et le voyant à led s'allume.

Fonctionnement et test
- Vous devez appliquer un autocollant sur le NV42 ; sélectionnez le bon et collez-le sur le couvercle,
- Chargez la batterie pendant 18 heures. Le chargement se fait automatiquement après le branchement au réseau électrique, puis éteignez l'alimentation et déchargez complètement la batterie, ce qui prendra quelques heures. Répétez à nouveau cette procédure pour garantir un bon fonctionnement.
- Testez le système une fois par mois en appuyant sur bouton d'essai (6)
  * vert = OK
  * jaune = erreur

Conseils:
- Dans le doute, et pour la sécurité de tous, il est conseillé d'installer plutôt plus d'éclairages de secours que ce qui est recommandé
- Il est conseillé de décharger la lampe tous les 6 mois pour allonger la durée de vie des piles.
- Si l'éclairage ne se met pas en route assez vite ou ne fonctionne pas assez longtemps, remplacez la batterie. N'utilisez que des pièces de rechange identiques ou d'origine.

CARACTÉRISTIQUES

Tension	: 220-240Volts AC
Consommation d'énergie	: 4Watt
Batterie	: 3,6Volts 400mA Ni-Cd
Temp. de fonctionnement	: -1 jusqu'à +50°C

FR GARANTIE DU PRODUIT

Ce produit est garanti par le constructeur selon les lois de l'Union Européenne. La durée de garantie est indiquée sur l'emballage, et débute à partir de la date d'achat. Conservez le ticket de caisse - la preuve d'achat sera exigée pour faire valoir la garantie. En cas de problèmes, merci de contacter le magasin dans lequel vous avez acheté le produit. Pour plus d'informations sur ce produit, vous pouvez contacter notre ligne d'assistance ou visiter notre site Web : www.smartwares.eu. Vous pouvez aussi enregistrer votre produit sur notre site web.

ELIMINER

Comment éliminer ce produit (déchets d'équipements électriques et électroniques) (Applicable dans les pays de l'Union Européen et aux autres pays européens disposant de systèmes de collecte sélective)

Ce symbole sur le produit ou sa documentation indique qu'il ne doit pas être éliminé en fin de vie avec les autres déchets ménagers. L'élimination incontrôlée des déchets pouvant porter préjudice à l'environnement ou à la santé humaine, veuillez le séparer des autres types de déchets et le recycler de façon responsable. Vous favoriserez ainsi la réutilisation durable des ressources matérielles. Les particuliers sont invités à contacter le distributeur leur ayant vendu le produit ou à se renseigner auprès de leur mairie pour savoir où et comment ils peuvent se débarrasser de ce produit afin qu'il soit recyclé en respectant l'environnement. Les entreprises doivent contacter leurs fournisseurs et à consulter les conditions de leur contrat de vente. Ce produit ne doit pas être éliminé avec les autres déchets commerciaux.

* Merci de jeter les piles vides dans les emplacements de recyclage prévus à cet effet.
* Si la pile est encastré à l'intérieur du produit, ouvrez le produit et retirez la pile.

MAINTENANCE

Les appareils sont en libre utilisation, ne jamais les ouvrir. La garantie n'est plus valide si les appareils sont ouverts. Ne nettoyer que l'extérieur des appareils avec un chiffon doux et sec ou une brosse. Avant de nettoyer, débrancher les appareils. Ne pas utiliser d'agents nettoyant à l'acide carboxylique ni d'essence, d'alcool ou autre produit de ce type. Ces produits attaquent la surface des appareils. Par ailleurs, les vapeurs sont dangereuses pour la santé et explosives. Ne pas utiliser d'ustensile à bout tranchant, de tournevis, de brosse métallique ou autre élément semblable pour le nettoyage. ATTENTION: Protéger la batterie contre les rayons du soleils, les chaleurs élevées et les feux.

SÉCURITÉ

* Vérifier que toutes les connexions électriques et câbles sont conformes aux règlements afférents et aux instructions d'utilisation.
* Ne pas créer de surtension sur les prises électriques ou les rallonges, cela peut être cause de feu ou d'électrocution.
* Contacter un expert en cas de doute sur le mode d'utilisation, de sécurité ou la connexion des appareils.
* Placer hors de portée des enfants.
* Ne pas disposer dans un endroit humide, très froid ou très chaud, cela pourrait endommager le tableau de circuits électroniques.
* Eviter de faire tomber ou de cogner les appareils ; cela pourrait endommager le tableau de circuits électroniques.
* Ne remplacez jamais soi-même des fils électriques endommagés! Si les fils électriques sont endommagés, les retirer du réseau et les apporter dans un magasinspécialisé.
* La réparation et l'ouverture des différents éléments ne peuvent être effectuées que par un magasin spécialisé.
* Les systèmes sans fil sont sujets aux interférences des téléphones sans fil, des micro-ondes, et autres appareils sans fil utilisant la fréquence 2,4GHz. Placer le système AU MOINS à 3 mètres de ces appareils au cours de l'installation et au moment de l'utiliser.
* N'avalez pas les batteries. Gardez les batteries hors de la portée des enfants.

ES

INDICADOR LUMINOSO LED DE SALIDAD DE EMERGENCIA NV42

Para garantizar que todo el mundo pueda abandonar la habitación durante un corte de energía, es importante tomar las medidas correctas. Las baterías incorporadas garatizan que las luces permanezcan encendidas unas tres horas después del fallo de alimentación. El inducido eléctrico se puede probar con el botón de prueba. Un informe de regulación especial le informa cómo una salida de emergencia debería planificarse y el modo en que se supone que debe estar indicada. La información adecuada se puede obtener del departamento de bomberos o del ayuntamiento.

Contenido (1)
a. luz de indicación de salida de emergencia NV42
b. 4 pegatinas

Colocación (2)
El NV42 es un inducido para indicar una salida de emergencia, que contiene 11 pilotos luminosos LED, que se iluminan siempre que haya disponible alimentación de 230V, y permanece encendida cuando falla la corriente. (Alrededor de 3 horas) Por tanto, una salida de emergencia siempre está claramente indicad y al usan los 4 adhesivos incluidos, puede siempre señalar a la gente la dirección correcta. Una norma general adecuada es fijar una luz en cada pasillo o salida de emergencia. Debe colocar una indicación de ruta de escape en intervalos de 20m para las rutas de escape largas, para indicar la dirección correcta.

Instalación
- Abra el inducido con cuidado (la placa de asiento) con un destornillador (3)
- Instale la carcasa con al menos 2 tornillos en l punto deseado, seleccionando 2 de 4 marcas haciendo así (4)
- Cierre la placa de asiento
- Conecte la alimentación de 230V, prestando atención a las indicaciones correctas (5):
  N = el hilo azul es neutro,
  L = el hilo marrón es activo,
  = el hilo Amarillo/verde es de tierra
- Conecte la alimentación de 230V, el indicador de carga se ilumina, y el indicador luminoso LED se ilumina.

Funcionamiento y prueba
- Se debe aplicar un adhesivo al NV42; seleccione el correcto y péguelo en la tapa,
- Cargue la batería durante 18 horas. La carga se realiza automáticamente después de conectar a la red, luego se desconecta la alimentación y la batería se descarga completamente, lo que llevará varias horas. Repita esto de nuevo para garantizar el funcionamiento correcto.
- Pruebe el inducido una v

ELRO

NV42
10.042.72

smartwares
safety & lighting b.v.
Broekakkerweg 15
5126 BG Gilze
The Netherlands
WWW.ELRO.EU

NL : 0900-2088888 lokaal tarief
BE : 070-233033 lokaal tarief
FR : 0825 560 650 15ct/min
DE : +49 (0) 1805 010762 14Ct./Min. dt. Festnetz, Mobil max. 42Ct./Min
UK : +44 (0) 845 230 1231
ES : +34 938427589
CUSTOMER SERVICE

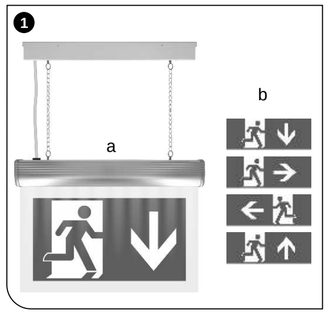

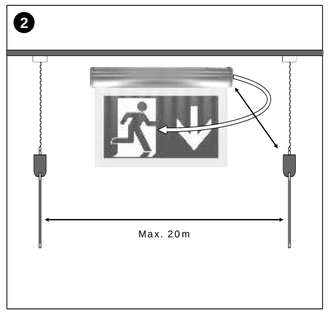

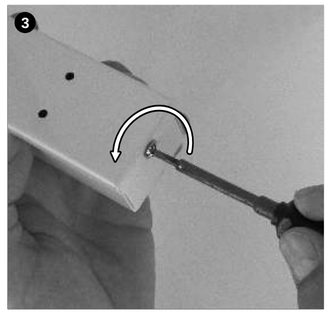

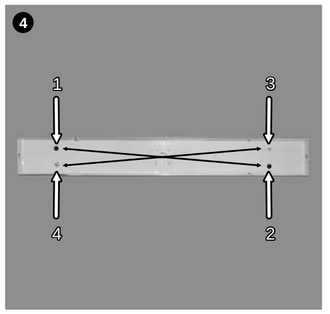

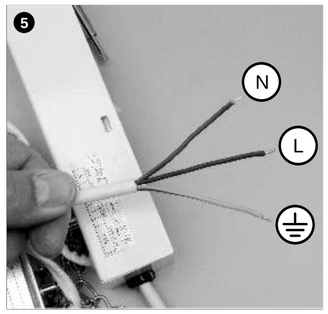

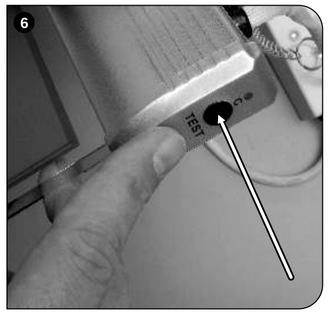

TR

NV42 LED KAÇIS YOLU ISARETI

Bir elektrik kesilmesi durumunda, bulunulan mekandan herkesin güvenli bir sekilde çıkabilmesini saglamak için dogru önlemlerin alınması önemlidir. Lambaları elektrik kesilmesinden sonra yaklasık 3 saat süreyle yanmasi dahili pillerle güvence altına alinir. Isiklandirma armatürünü test dügmesi ile kontrol edebilirsiniz. Bir kaçis yolunun planlanma ve belirtilme yöntemi özel bir yönetmelikle açiklanmistir. Bu konuda dogru bilgiyi iltfaiye veya belediye teskilatinizdan edinebilirsiniz.

Paketin İçindekiler (1)
a. NV42 kaçis yolu isaret isigi
b. 4 etiket

Konumlama (2)
NV42; 230 V elektrik gücü mevcut oldugu sürece, ve kesildiginden itibaren de yaklasik 3 saat boyunca yanik kalabilen 11 LED lambasi ile kaçis yolunu isaret eden bir armatürdür. Dolayisiyla kaçis yolu daima açik bir biçimde belirtilir ve birlikte verilen 4 etiket ile insanlari daima dogru istikamete yönlendirebilirsiniz. Her koridor veya acil çikis noktasina bir armatür yerlestirmek iyi bir genel kuraldir; ve uzun kaçis yollarinin dogru yönü belirtmek için kaçis yolu isaretlerinin 20m araliklarla yerlestirilmeleri gerekir.

Kurulum
- Bir tornavida ile armatürü (taban plakasi) dikkatlice açiniz (3)
- Mevcut 4 isaretten 2 sini seçerek, en az 2 vida ile gövdeyi istenen yere takiniz (4)
- Taban plakasini kapatiniz
- Isaretleri dikkate alarak 230V güç kaynagini dogru bir sekilde baglayiniz (5):
  N = navi renkli kablo nötürdür,
  L = kahverengi kabloda akim vardir,
  ⏚ = sari/yelil kablo ise topraklamadir
- 230V güç kaynagini açiniz, yük belirteci yanar, ve led lamba devreye girer.

Çalisirma ve test etme
- NV42 üzerine bir etiket yapistirmaniz gerekir; dogru olanini seçiniz ve kapak üzerine yapistiriniz.
- Pili 18 saat süreyle sarj ediniz. Sebeke elektrigine baglandiginda sarj otomatik olarak baslar, daha sonra gücü kapatiniz ve pili tamamen bosaltiniz. Bu birkaç saat sürer. Dogru isletimin temini için bunu tekrarlayiniz.
- Armatürü ayda bir test dügmesine basarak deneyiniz (6)
  * yesil = iyi
  * sari = hatali

Tüyolar:
- Süphe aninda, Herkesin emniyeti için birden fazla acil durum lambasi kullanmaniz tavsiye olunur.
- Isiklandirmayi 6 ayda bir desarj etmenizi öneririz. Pillerin ömrü bu sekilde uzar.
- Lambalar hemen veya test edecek kadar bir süre yanmadiginda, pili degistiriniz. Daima benzer veya orijinal parça kullaniniz.

ÖZELLIKLERI
Voltaj : 220-240 V AC
Güç kullanımı : 4 Watt
Pil : 3.6Volts 400mA Ni Cd
Çalışma sıcaklığı : -1 +50 ° kadar

EL

NV42 ?????? F O??????O? ??????? ????????

??a?a?a??a?a ? ???? ! ?? s?st?? µ?t??? p??! ??a??? se pe??µt?s? d?a??p?? ?e?µat??, p??eµ???? ?a ?????? µe asf ??e?a ??????pa?e??$?µe???se ??a ?? ?? . ?? e?s? µat? µ??e? µpata?e?? d?asf a?????? t ?e?????a t?? ! ?? ?a pe??p?? 3 ? ?e? µet? t? d?a??p? !?? ?e?µat??. ? a?µat???a µp??e??a ???µaste?µe !? ????!?? d???p??. ?a?????a????$µ??sa? e??µe?? ???? ?a !? p? ? p??pe?? a s?ed?aste?µ?a d?ad??µ? e??d?? ??d???? ?a?p? ? ?a ep$?µa??e? ?? s?e?e??? p????! ??e? µp??e?te ?a ß?e?te s??? p???ßest?? ?p??es?a !?? pe?????? sa? ? !?? ?p??es?? !?? d?µ?? sa?.

? e?$??µe?a (1)
a. F ? ? ??de???? e??d?? ??d???? NV42
b. 4 a?t??????ta

Topoθέτηση (2)
?? NV42 e?a??a ste?a?? ! ? !?s!?? s? µa ?$?p?de?? !?? e??d?? ??d????, p?? pe???e?11 ?????e? LED, ?e$????e??s? ?p???e?d?a??s?µ? !??! ?d?s?a 230V, ?a? pa?aµ??e?a?aµ??? ?ta? ??p??e?d?a??p? ?e?µat??. (?e?p?? 3 ?e?) ? e a?!? !?? !??p?. ? ???d?? ??d????? ep$?µa?eta?p??ta µe saf ??e?a ?a????s?µ?p?? ?ta? ta 4 a?t??????ta p? pa?????ta?µp??e?e p??ta ?a ?ate????ete !?? ?$µ? ???? !? s? st? ?ate????s?. ??a? ?a???? ?e?????? ?a????a? e?a??a !?p??eteße µ?a a?µat???a se ???e p??asµa ? ????d? ??d????. ? s?? al ??? µe????e? d?ad??µ? µ????!?? ????d? ??d????, ? ??de?? e??d?? ??d???? p??pe??a !?p??eteßa?se d?ast?µata 20 µ?t??? ? ste ?a ?p?de??eta?? s? st? ?ate????s?.

???at?stas?
- ????ße p??se?t??? t?? a?µat???a (p???a ß?s??) ???s?µ?p?? ?ta? ??a ?atsaß?p?(3)
- Ste?e?ste !? pe??ß??µa µe !??????s!?? ? ß?de? st? s?µe?? pp ep??µe?e, ep?????ta? 2 ap? ta 4 s?µ?d?a (4)
- ??e?ste !?? p??a ß?s??
- S??d?ste !?? pa???? 230V, p??s????ta? t?? s? st?? e?de?e?? (5):
  N = το µπλε καλώδιο είναι το ουδέτερο,
  L = το καφέ καλώδιο είναι ηφάση,
  ⏚ = το κίτρινο/πράσινο καλώδιο είναι η γείωση
- ??e???p??ste !?? pa???? 230V, a??ße?? ??de??? ! ??!s??, ?a?? ?????? ????ßa.

Αντικατάσταση μιας λάμπας φθορισμού
- ??a a?!??????? p??pe??a !?p??e!??e?p??? s!? NV42. ?p???te !? s?st? ?a? ?????ste !? p??? st? ????µµa.
- F ??!?ste !? µpata?ß ??a 18 ??e?. ? ! ??!s? a???e?a?!?µata µe !? s??des? st? ???µa. ?pe?a ??e?ste !?? pa???? ?a?ap?! ??!?ste e?!e??? !!? µpata?ß. d?ad?as?a p?? ?a d?a???se???p?ß? ?? e?. ?pa?a??ete ?a????? ! ??? ??a ?a e?asf a?ste !? s? st? ?e?????ß.
- ???!?ste !?? a?µat???a µ?a ! ??? !? µ??a p????ta? !? p????!?? d??ß!?? (6)
  * p??s??? = OK
  * ?ß??? = sf ??µa

S?µß????:
- St?? pe??µt?s? ajf ß???ß? ??a !?? asf ??e?a ??? ? s???tata??a e??atast?sete pe??s?te?a ! ? ta asf a?e?a? ap' ?sa p??te???ta?
- S??ß!?ta?? ap?! ??!ß? !?? ! ? !?ß!??? ???e 6 µ??e?. ? e a?!? t??!??p? a???eta?? d???e?a ?? ?? !?? µpata??? ?
- St?? pe??µt?s? p?? !? ! ? de? a???e?a??et? ??????a ? ?a a??et? ????ß? d???e?a ?at? !? d??µ?. a?!?ßatast?ste !? µpata?ß. ???s$µ?p??ste µ??? pa??µ?a ? a??e?!?? a?t?a??a!??.

ß??µß????:
- St?? pe??µt?s? ajf ß???ß? ??a !?? asf ??e?a ??? s??$tata??a e??atast?sete pe??s?te?a ! ? ta asf a?e?a? ap' ?sa p??te???ta?
- S??ß!?ta?? ap?! ??!ß? !?? ! ? !?ß!??? ???e 6 µ??e?. ? e a?!? t??!??p? a???eta?? d???e?a ?? ?? !?? µpata??? ?
- St?? pe??µt?s? p?? !? ! ? de? a???e?a??et? ??????a ? ?a a??et? ????ß? d???e?a ?at? !? d??µ?. a?!?ßatast?ste !? µpata?ß. ???s$µ?p??ste µ??? pa??µ?a ? a??e?!?? a?t?a??a!??.

ß??????S?
- ß?e$a?? ?e?e !?????e?? ????e?!?????s?? s??d?e$? ?a?ta ?a?? d?a s??des?? ??????? !??
- ? ?? ?p?! ??!? ?ete !? p?ße? ?a?ta ?a?? d?a ,, p??a??? ? ??e?!?p???a µp??e??a e??a?!? ap?!??esµa
- ?a?a?a?? ?a ep???? ??sete µe ??a? ep$e?????µ?a se pe?ß!?? s? ??ete ?p?ad?p?te
- ???!?ts?te !?? a?µat???a µ?a ! ??? !? µ??a p????ta? !? p????!?? d??ß!?? (6)
  * p??s??? = OK
  * ?ß??? = sf ??µa

S?µß????:
- ß?e$a?? ?e?e !?????e?? ????e?!?????s?? s??d?e$? ?a?ta ?a?? d?a s??des?? ??????? !???
- ? ?? ?p?! ??!? ?ete !? p?ße? ?a?ta ?a?? d?a ,, p??a??? ? ??e?!?p???a µp??e??a e??a?!? ap?!??esµa
- ?a?a?a?? ?a ep???? ??sete µe ??a? ep$e?????µ?a se pe?ß!?? s? ??ete ?p?ad?p?te
- ???!?ts?te !?? a?µat???a µ?a ! ??? !? µ??a p????ta? !? p????!?? d??ß!?? (6)
  * p??s??? = OK
  * ?ß??? = sf ??µa

CZ

UKAZATEL NOUZOVÉHO VÝCHODU S LED DIODOU NV42

Abychom zajistili, že během výpadku elektrického proudu může každý bezpečně opustit místnost, je důležité přijmout správná bezpečnostní opatření. Zabudované baterie zajistí, že světla budou svítit až 3 hodiny poté, co dojde k výpadku. Osvětlení může být testováno pomocí testovacího tlačítka. O způsobu, jakým by měla být plánována nouzová cesta a jak by měla být označena, Vás informuje speciální předpis. Tuto odpovídající informaci lze získat od hasičského sboru nebo z příslušného úřadu.

Obsah balení (1)
a. Ukazatel nouzového východu s led diodou NV42
b. 4 nálepky

Umístění (2)
NV42 je zařízení pro ukázání nouzového východu obsahující 11 LED diod, které se rozsvítí dokud je dostupné napájení elektrickou sítí o napětí 230V a zůstanou rozsvícené, když dojde k výpadku. (Cca 3 hodiny) Takto je nouzový východ vždy jasně označen a za použití 4 přiložených nálepek můžete osoby vždy nasměrovat správným směrem. Dobré obecné doporučení je připevnit zařízení na každou pasáž nouzové cesty; u dlouhých nouzových cest by ukazatel nouzového východu měl být umístěn v 20metrových intervalech pro indikaci správného směru.

Instalace
- Opatrně otevřete zařízení (základní desku) pomocí šroubováku (3)
- Namontujte kryt pomocí nejméně 2 šroubků na žádané místo, vyberte 2 ze 4 označení (4)
- Zavřete základní desku
- Připojte napájení o napětí 230V a dbejte na správné zapojení (5):
  N = modrý vodič je nulák,
  L = hnědý vodič je fáze,
  ⏚ = žlutozelený vodič je zem
- Zapněte napájení 230V , indikátor dobíjení se rozsvítí a led dioda se rovněž rozsvítí.

Činnost a testování
- Nálepka musí být přilepená na NV42; vyberte tu správnou a připevněte ji na kryt,
- Nabíjejte baterii po 18 hodin. Nabíjí se automaticky po připojení k síti, pak vypněte nabíjení a cezela vybijte baterii, což bude několik hodin trvat. Toto znovu opakujte pro zajištění správného provozu baterie.
- Zařízení testujte jednou za měsíc stisknutím testovacího tlačítka (6)
  * zelená = OK
  * žlutá = porucha

Tipy:
- V případě pochybností je vhodné pro bezpečnost každého instalovat o něco více nouzových osvětlení než se doporučuje.
- Doporučujeme Vám vybít baterii každých 6 měsíců. To zvýší životnost baterie.
- V případě, že se svetlo nerozsvítí dostatecne rychle nebo nesvítí dostatecne dlouho, když ho testujete, vymente baterii. Používejte pouze podobné nebo originální díly.

SPECIFIKACE
Napětí : 220-240 V AC
Spotreba energie : 4 Watt
Baterie : 3.6Volts 400 mA Ni Cd
Provozní teplota : -1 až +50 °

HU

NV42 LED-ES VÉSZKIJÁRAT JELZŐFÉNY

Annak érdekében, hogy áramszünet esetén mindenki biztonságosan el tudja hagyni a helyiséget, fontosak a megfelelő óvintézkedések. A beépített elemek garantálják, hogy az áramszünet kezdetétől számítva kb. 3 órán át világítson a jelzés. A világítótest működése a tesztgombbal ellenőrizhető. A menekülési útvonalak tervezését és jelölését speciális előírások szabályozzák, ezekről a helyi önkormányzat vagy a tűzoltóság ad felvilágosítást. Ilyen adatokat az illetékes helyi tűzoltóságtól szerezhet be.

Tartalom (1)
a. NV42 vészkijárat-jelzőfény
b. 4 matrica

Elhelyezés (2)
Az NV42 egy vészkijáratot jelző világítótest, amely 11 LED-fényt tartalmaz, és a 230 V-os hálózatról üzemel, de áramkimaradás esetén is világít (mintegy 3 órán át). Így a menekülési útvonal mindig jól látható marad, és a 4 tartozék matrica felhasználásával könnyebb az emberek helyes irányba való orientálása. Általános szabályként érdemes egy világítótestet szerelni minden folyosóra, illetve vészkijárathoz; a vészkijárat-jelzést hosszú folyosók esetén 20 méterenként kell elhelyezni a megfelelő irány jelzésével.

Telepítés
- Óvatosan nyissa fel a világítótestet (alaplap) egy csavarhúzóval (3)
- Rögzítse az alaplapot legalább 2 csavarral a kívánt helyre, ehhez válasszon ki 2-t a 4 jelölés közül (4).
- Szerelje össze a világítótestet.
- Csatlakoztassa a készüléket a 230 V-os elektromos hálózathoz, ügyelve a jelzésekre (5):
  N = a kék vezeték a nullás,
  L = a barna vezeték a fázis,
  ⏚ = a sárga/zöld vezeték a földelés
- Kapcsolja be a 230 V-os áramellátást. A töltést jelző fény világítani kezd, és a LED-lámpa bekapcsol.

Használat és ellenőrzés
- Az NV42-re egy matricát kell ragasztani; válassza ki a megfelelő matricát és ragassza fel.
- Töltse fel az elemeket 18 órán át. A töltés a készülék hálózatra csatlakoztatásával automatikusan elkezdődik. Ezután kapcsolja ki az áramellátást és teljesen merítse le az az elemeket, ez több órát vesz igénybe. A megfelelő működés érdekében ismételje meg a feltöltést és a lemerítést.
- Havonta egyszer ellenőrizze a világítótestet a teszt gomb megnyomásával (6)
  * zöld = rendben
  * sárga = hibás

Tippek:
- Ha nem biztos benne, akkor mindenki biztonságának érdekében tanácsos, hogy az ajánlottnál valamivel több vészvilágítást telepítsen.
- Javasoljuk, hogy 6 havonta merítse le a világítótesteket, így hosszabb lesz az elemek élettartama.
- Abban az esetben, ha ellenőrzés közben a lámpa nem gyullad fel elég gyorsan vagy elég hosszan, cserélje ki az akkumulátort. Csak hasonló vagy eredeti alkatrészeket használjon.

MŰSZAKI ADATOK
Feszültség : 220-240 V AC
Energiafelhasználás : 4 Watt
Akkumulátor : 3.6Volts 400mA Ni Cd
Működési hőmérséklet : -1 ig +50 °

RO

DISPOZITIV NV42, CU LED-uri, PENTRU INDICAREA TRASEULUI DE IESIRE DE URGENTA

Pentru a va asigura ca toata lumea poate iesi în siguranta dintr-o încapere în timpul unei pene de curent, este important sa luati masurile necesare de precautie. Bateriile incorporate garanteaza faptul ca luminile ramân aprinse pentru aproximativ 3 ore, dupa începerea penei de curent. Circuitul de iluminare se poate verifica cu ajutorul butonul de testare. Un regulament special va informeaza despre modul în care trebuie planificat un traseu de iesire, precum si despre modul în care trebuie acesta indicat. Informatiile corespunzatoare se pot obtine de la departamentul local de pompieri sau de la municipalitate.

Continut (1)
a. Lumina NV42, pentru indicarea traseului de iesire de urgenta
b. 4 etichete

Pozitionare (2)
NV42 este un circuit pentru indicarea unui traseu pentru iesirea de urgenta, care contine 11 LED-uri, care se aprind atâta timp când este disponibila o sursa de alimentare de 230V, si ramâne aprins când are loc o pana de curent. (Aproximativ 3 ore) Asadar, un traseu pentru iesirea de urgenta este indicat întotdeauna în mod clar, folosind cele 4 etichete incluse, pentru a îndruma persoanele în directia de mers. O buna regula generala este fixarea circuitului la fiecare trecere sau iesire de urgenta; indicatia unui traseu pentru iesirea de urgenta trebuie asezata la intervale de 20m pentru traseele lungi, pentru a indica directia corecta.

Instalare
- Deschideti cu atentie circuitul (placa de baza), folosind o surubelnita (3)
- Montati carcasa cu cel putin 2 suruburi, în locatia dorita, selectând 2 iesiri ale celor 4 marcaje, procedând astfel (4)
- Alegeti placa de baza
- Conectati la sursa de alimentare de 230V, acordând atentie indicatiilor corecte (5):
  N = sarma albastru este nula,
  L = sarma maro este faza
  ⏚ = sarma galbena/verde este împamantenita
- Activati sursa de alimentare de 230V, iar indicatorul de curent se va aprinde, si LED-ul se va activa si el.

Operarea si verificarea
- O eticheta trebuie aplicata la NV42; selectati-l pe cel corect si lipiti-l pe capac,
- Încarcati bateria timp de 18 ore. Procesul de încarcare se activeaza automat dupa conectarea la reteaua principala, apoi dezactivati sursa de alimentare si descarcati complet bateria, ceea ce va dura câteva ore. Repetati aceasta etapa din nou, pentru a va asigura de o functionare corecta.
- Verificati circuitul o data pe luna, apasând butonul de testare (6)
  * verde = OK
  * galben = avariat

Sfaturi:
- În caz de îndoial , este bine pentru siguranta tuturor sa se instaleze mai multa iluminat de siguranta decat este recomandat.
- Va sfatuim sa descarcati lumina la fiecare 6 luni. Acest lucru va prelungi durata de serviciu a bateriilor.
- Înlocuiti bateria în cazul în care lampa nu ilumineaza suficient de repede sau pentru mult timp când este testata . Folosi i numai componente originale sau similare.

SPECIFICA?II
Tensiune : 220-240 V AC
Utilizare putere : 4 W
Baterie : 3.6Volts 400mA Ni Cd
Temperatura de operare : -1 pânã la +50 °

HR

NV42 LED INDIKATOR PUTA NUŽNOG IZLAZA

Kako bi se osiguralo da svatko može sigurno napustiti sobu za vrijeme nestanka struje, važno je poduzeti prave mjere opreza. Ugrađene baterije osiguravaju rad svjetla oko 3 sljedeca sata nakon nestanka struje. Armaturu svjetiljke možete provjeriti gumbom za provjeru. Posebni propisi vam pružaju informacije o tome kako planirati put za evakuaciju i nacin na koji mora biti naznacen. Odgovarajuce informacije možete dobiti od vatrogasne službe ili gradskih službi.

Sadržaj pakiranja (1):
a. NV42 svjetlo indikacije puta za evakuaciju.
b. 4 naljepnice

Postavljanje (2)
NV42 je armatura za indikaciju puta evakuacije i sadrži 11 LED dioda koje svijetle dok je dostupno napajanje 230 V i nastavljaju svijetliti kad nestane struje. (Oko 3 sata). Stoga je put nužnog izlaza uvijek jasno naznacen i korištenjem 4 naljepnice uvijek možete usmjeriti ljude u pravom smjeru. Opce pravilo je postavljanje armature na svakom prolazu ili nužnom izlazu; indikacija puta za evakuaciju mora se postavljati u razmacima od 20 m za duže putove evakuacije kako bi se naznacio pravi smjer.

Instalacija
- Oprezno otvorite armaturu (osnovna ploca) odvijacem (3).
- Postavite kucište sa najmanje 2 vijka na željeno mjesto, birajuci 2 od 4 oznake (4)
- Zatvorite osnovnu plocu
- Priključite napajanje od 230 V, pazeci na ispravne naznake (5):
  N = plava žica je nula,
  L = smeda žica je pod naponom (faza),
  ⏚ = žuta/zelena žica je uzemljenje
- Uključite napajanje od 230V, indikator opterecenja zasvijetli i led svjetlo ce se uključiti.

Rukovanje I provjera
- Naljepnica mora biti nalijepljena na NV42, izaberite odgovarajucu i nalijepite je na poklopac.
- Bateriju punite 18 sati. Punjenje pocinje automatski nakon priključivanja na mrežu, zatim isključite napajanje i potpuno ispraznite bateriju, što ce trajati nekoliko sati. Ponovite ovu radnju kako bi osigurali ispravan rad.
- Ispitajte armaturu jednom mjesecno pritiskom na test gumb (6)
  * zelena = OK
  * žuta = neispravno

Savjeti:
- U slucaju dvojbe, savjetujemo postavljanje nešto više sigurnosne rasvjete od preporucenog broja, radi sigurnosti svih ljudi.
- Savjetujemo pražnjenje svjetla svakih 6 mjeseci. To ce povecati vijek trajanja baterije.
- U slucaju da svjetlo ne osvjetljava dovoljno brzo ili dovoljno dugo prilikom testiranja, zamijenite bateriju. Koristite samo slicne ili originalne dijelove.

PODACI
Napon : 220-240 V AC
Snaga korištenje : 4 Watt
Baterija : 3.6Volts 400mA Ni Cd
Radna temperatura : -1 do 50 °

TR ÜRÜN GARANTİSI

Bu ürünün AB mevzuatına göre fabrika garantisi vardır. Garanti satın alma tarihinden itibaren başlayarak ambalaj üzerinde gösterilen yıl sayısı boyunca geçerlidir. Garantiye güvenmek için satın alma kanıtı gereklidir, bu nedenle satış fişini saklayın. Sorun olması durumunda, lütfen ürünü satın aldığınız mağaza ile temasa geçin. Daha fazla ürün bilgisi için Yardım Hattımızı arayabilir ya da www.smartwares.eu adresinde web sitemizi ziyaret edebilirsiniz. Ayrıca, orada ürün kaydı da yapabilirsiniz.

EL ΕΓΓΥΗΣΗ ΠΡΟΪΟΝΤΟΣΥ

Το παρόν προϊόν διαθέτει εργοστασική εγγύηση σύμφωνα με τους κανονισμούς της Ε.Ε. Η εγγύηση ισχύει για όσο έτη αναγράφονται στη συσκευασία, με σφετηρία την ημερομηνία αγοράς. Φυλάξτε την απόδειξη – η απόδειξη αγοράς απαιτείται για λόγους εγγύησης. Σε περίπτωση εμφάνισης προβλημάτων, παρακαλούμε επικοινωνήστε με το κατάστημα από το οποίο αγοράσατε το προϊόν. Για περισσότερες πληροφορίες σχετικά με το προϊόν, επικοινωνήστε με τη Γραμμή Εξυπηρέτησης της εταιρείας μας ή επισκεφθείτε την ιστοσελίδα μας: www.smartwares.eu. Μπορείτε επίσης να δηλώσετε το προϊόν σας εκεί.

CZ ZÁRUKA PRODUKTU

Tento produkt má tovární záruku podle nařízení EU. Záruka trvá tolik let, kolik je uvedeno na obalu, a počítá datem zakoupení. Uschovejte si doklad o koupi – ten je vyžadován, aby bylo možné záruku uplatnit. V případě potíží, prosím, kontaktujte obchod, kde jste produkt zakoupili. Pro další informace o produktu nebo o kontaktu navštivte webové stránky: www.smartwares.eu . Tam můžete svůj produkt registrovat.

HU TERMÉKJÓTÁLLÁS

Erre a termékre gyári jótállást biztosítunk az EU szabályozások szerint. A jótállás a csomagoláson feltüntetett számú évig tart, a vásárlás időpontjától kezdődően. Őrizze meg a nyugtát – a vásárlás igazolása szükséges a jótállás érvényesítéséhez. Probléma esetén forduljon az üzlethez, ahol a terméket vásárolta. További tájékoztatásért a termékről hívja forróvonalunkat vagy látogasson el honlapunkra: www.smartwares.eu. A vásárolt terméket is itt regisztrálhatja.

RO GARAN?IE PRODUS

Acest produs este în?so?it de o garan?ie din fabrică, ce respectă reglementările UE. Garan?ia acoperă numărul de ani marcat pe ambalaj, începând cu data achiziției. Păstra?i chitan?a – dovada achiziției este necesară în vederea men?inerii valabilità?ii garanției. Dacă apar probleme, că rugăm să contacta?i magazinul din care a?ai achizi?ionat produsul. Pentru mai multe informa?ii legate de produs, apela?i linia noastră directă cu clien?ii sau vizita?i-ne pe: www.smartwares.eu. Acolo pute?i să ?i înregistra?i produsul.

HR JAMSTVO ZA PROIZVOD

Ovaj proizvod ima tvorničko jamstvo u skladu s EU propisima. Jamstvo traje broj godina koji je označen na pakiranju, koji počinje s datumom kupnje. Čuvajte račun – to je dokaz o kupnji koji vam je potreban za valjanost jamstva. U slučaju problema, obratite se trgovini u kojoj ste kupili proizvod. Više pojedinosti saznajte pozivom na dežurni telefon ili posjetite naše web stranicu: www.smartwares.eu. Ovdje također možete registrirati proizvod.

BERTARAF

Bu Ürünün Doğru Sekilde Atılması (Atık Elektrikli ve Elektronik Cihazlar) (Avrupa Birligi ve ayrı toplama sistemleri olan diger Avrupa ülkeleri için geçerlidir)

Bu,ürün veya ilgili belgelerinde gösterilen bu isaret , ürünün kullanım ömrü sonunda diger ev atıkları ile birlikte atılmaması gerektigini belirtir. Kontrolsüz atıklarınçevreye veya insan sagligina zarar vermesini önlemek için ,bu ürünü satın perakendeci ya da basvurmalisiniz diger atık türlerinden ayırın ve malzeme ressourcesi.Household kullanıcıl arınsürdürülebilir yeniden kullanımını desteklemek üzere geri dönüsüme lütfen nerede ve nasıl çevre açısından güvenli geri dönüsüm için bu ögeyi alabilir ayrıntılari için onların yerel yönetim ofisi. Is kullanıcıları tedarikçileri ile irtibat vesatın alınmasıkosullarını ve sartlarini kontrol etmelidir . Bu ürün ımha için diger ticari atıklarla karıstırılmamalıdır .

* Her zamanpil geri dönüsüm kutusu bos pilleri atmak .
* Pil dahili ıseürünün içindeki ,ürünü açın vepili çıkarın .

EL ΑΠΟΡΡΙΨΗ ΑΠΟΒΛΗΤΩΝ ΗΛΕΚΤΡΙΚΩΝ ΚΑΙ ΗΛΕΚΤΡΟΝΙΚΩΝ ΕΞΟΠΛΙΣΜΩΝ (ΙΔΙΩΤΙΚΗ ΧΡΗΣΗ)

Αυτό το σύμβολο στο προϊόν ή στα έγγραφα που το συνοδεύουν σημαίνει ότι οι χρησιμοποιημένες ηλεκτρικές συσκευές δεν πρέπει να απορριφθούν μαζί με τα οικιακά απορρίμματα. Υπάρχει ξεχωριστό σύστημα συλλογής χρησιμοποιημένων ηλεκτρικών συσκευών σύμφωνα με τη νομοθεσία της Ε.Ε. Για περισσότερες πληροφορίες, παρακαλούμε επικοινωνήστε με τις τοπικές αρχές σας. Η σωστή απόρριψη των παλαιών συσκευών σας βοηθάει στην αποφυγή πιθανών αρνητικών συνεπειών για τη δημόσια υγεία και το περιβάλλον. Η ανακύκλωση των υλικών βοηθάει στη διατήρηση των φυσικών πόρων. Για περισσότερες πληροφορίες σχετικά με τη διαχείριση των αποβλήτων, παρακαλούμε επικοινωνήστε με τον τοπικό σας οργανισμό διαχείρισης αποβλήτων ή τον πλανόδιο υπεύθυνο διαχείρισης αποβλήτων. Μπορείτε επίσης να ενημερωθείτε από τον τοπικό σας έμπορο κατά τη στιγμή της αγοράς του νέου προϊόντος σας για τους κανόνες σχετικά με τη σωστή διαχείριση των παλαιών προϊόντων σας. Μπορείτε επίσης να ενημερωθείτε από τον τοπικό σας έμπορο κατά τη στιγμή της αγοράς νέου προϊόντος σας για τους κανόνες σχετικά με τη σωστή διαχείριση των παλαιών προϊόντων σας. Μπορείτε επίσης να δηλώσετε το προϊόν σας εκεί.

CZ LIKVIDACE

Správná likvidace tohoto produktu (Znížení elektrického a elektronického vybavení) (Platné v Evropské unii a dalších evropských státech uplatňujících oddelený systém sberu)

Tato značka zobrazená na produktu nebo na dokumentaci znamená, že by nemělo být používán s jinými domácími zařízeními po skončení svého funkčního období . Aby se zabránilo možnému znečištění životního prostředí nebo lidské zdraví způsobeným nekontrolovanou likvidací odpadu , oddělte je prosíme od dalších typů odpadu a recyklujte je zodpovedne k podpore opetovného využití hmotných uživatelů resources.Household by se meli obrátit buď na prodejce, u nehož produkt zakoupili , nebo místní vládní kancelář , ohledně podrobností, kde a jak mohou tyto výrobky odevzdat k bezpečné ekologické recyklaci . Podnikoví uživatelé by měli kontaktovat své dodavatele a zkontrolovat všechny podmínky kupní smlouvy . Tento výrobek by se neměl míchat s jinými komerčními produkty, urcenými k likvidaci .

* Vždy házet prázdné baterie do koše recyklace baterií .
* Pokud jebaterie vestavěná uvnitr přístroje , otevrete produkt a vyjmete baterii .

HU ÁRTALMATLANÍTÁSI

Megfelelő leadása Termék (Hulladék Elektromos és elektronikus berendezések) (Az Európai Unió és egyéb európai országok szelektív hulladékgyűjtési rendszereiben)

Ez a jelzés a terméken vagy annak irodalom, azt jelzi, hogy nem szabad a többi háztartási hulladékkal végén az élettartama. A károk elkerülése érdekében, hogy a környezet és az emberi egészség a szabálytalan hulladékkezelés , különösen ezt el a többi hulladéktól, és újra zabránilo možnému znečištění životního prostředí nebo lidské zdraví způsobeným nekontrolovanou likvidací odpadu , oddělte je prosíme od dalších typů odpadu a recyklujte je zodpovedne k podpore opetovného využití hmotných uživatelů resources.Household by se meli obrátit buď na prodejce, u nehož produkt zakoupili , nebo místní vládní kancelář , ohledně podrobností, kde a jak mohou tyto výrobky odevzdat k bezpečné ekologické recyklaci . Podnikoví uživatelé by měli kontaktovat své dodavatele a zkontrolovat všechny podmínky kupní smlouvy . Tento výrobek by se neměl míchat s jinými komerčními produkty, urcenými k likvidaci .

* Mindig dobja az üres akkumulátort az akkumulátor újrahasznosító bin.
* Ha az akkumulátor beépített a termék belsejében, nyissa ki a terméket, és vegye ki az akkumulátort .

RO ELIMINAREA

Se elimină corect acest produs (De?euri de echipamente electrice ?i electronice) (Aplicabil în Uniunea Europeana ?i în alte ?ari europene cu sisteme de colectare separate)

Acest marcaj , afi?at pe produs sau în documenta?ia se, indica faptul ca acesta nu ar trebui sa fie aruncat împreuna cu alte de?euri menajere la sfâr?itul duratei de func?ionare. Pentru a preveni posibile efecte daunatoare asupra mediului înconjurator sau sanata?ii umane prin aruncarea necontrolata a de?eurilor, va rugam sa separa?i acest produs de alte tipuri de de?euri ?i recicla?i în mod responsabil pentru a promova reutilizarea durabila a utilizatorilor resources.Household materiale trebuie sa la legatura fie cu distributorul de la care au achizi?ionat acest produs, sau la autorita?ile locale, pentru detalii despre unde ?i cum pot sa duca acest articol în vederea reciclarii sale ecologice. Utilizatorii comerciali trebuie sa contacteze furnizorul ?i sa verifice termenii ?i condi?iile din contractul de achizi?ie. Acest produs nu trebuie amestecat cu alte de?euri comerciale.

* Arunca în totdeauna bateriile goale la co?ul de reciclare a bateriilor .
* În cazul în care bateria este construit în interiorul produsului , deschide?i produsul ?i scoate?i acumulatorul.

HR ODLAGANJE

Točan odlaganje proizvoda (Otpad električne i elektronske opreme) (Primjenjivo u Europskoj uniji i drugim europskim državama s posebnim sustavima za odlaganje)

Ova oznaka na proizvodu ili njegovim uputama , ukazuje na to da se ne smiju odlagati s ostalim kucanskim otpadom na kraju radnog vijeka. Da biste sprijecili mogucu štetu za okoliš ili ljudsko zdravlje od nekontroliranog odlaganja otpada , molimo odvojite ovo od ostalih vrsta otpada i odgovorno recikli?ate kako promicati održivi ponovnu upotrebu materijalnih resources.Household korisnici trebali bi kontaktirati prodavaca kod kojega su kupili proizvod ili ured lokalne vlasti za pojedinosti o tome gdje i kako se mogu iskoristiti ovu stavku sigurno za okoliš recikliranje. Korisnici u tvrtkama trebaju kontaktirati dobavljača i provjeriti uvjete i odredbe kupovnog ugovora. Ovaj proizvod se ne smije miješati s drugim komercijalnim otpadom.

* Uvijek bacati prazne baterije za recikliranje baterija za smeće .
* Ako jebaterija ugrađena u unutrašnjosti proizvoda , otvaranje proizvod i izvadite bateriju .

BAKIM

Cihazları bakım gerektirmez, bu yüzden onları asla açmayın . Egerappliance,Only yumusak, kuru bir bezle veya fırça ilecihazlarındisini temizlemek açıginindzagarantisi geçersiz olur . Temizlemeden önce , tüm gerilim kaynaklardanaygıtları çıkarın .

Karbonik temizlik maddeleri ya da benzin , alkol veya benzeri kullanmayın . Bu cihazların yüzeylerine saldırır . Bunun yani sıra,buharlar ve saglık için tehlikeli olan patlayici maddde . Herhangi bir keskin kenarli alet kullanmayın , sürücüleri , metal fırçalar veya temizlik için benzer vida . Uyarı: yangına karsı pili , çok fazla isi ve güneş koruyun

ÚDRŽBA

Přístroje jsou bezúdržbové, takže nikdy otevřít . Záruka zaniká při otevreníappliance.Only očistěte vnější povrch zařízení s mekkým , suchým hadrikem nebo kartáčem. Před čištěním, odpojte zařízení od všech zdrojů napetí.

Nepoužívejte karboxylových cisticí prostředky nebo benzin , alkohol nebo podobné. Ty útočí na povrchu zařízení. Krome toho, že výpary jsou nebezpecné pro vaše zdraví a výbušniny . Nepoužívejte žádné ostré nástroje, šroubováky, kovové kartáče nebo podobné pro čištění. Upozorneni: Chrante baterii pred ohn