INSTRUCTION MANUAL

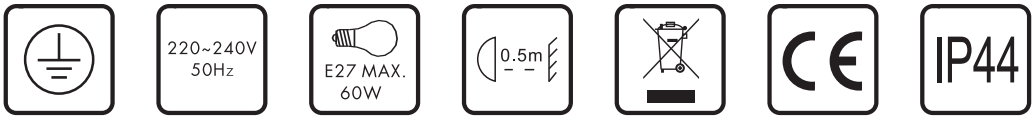

Rotterdam WL 1 Black
91423

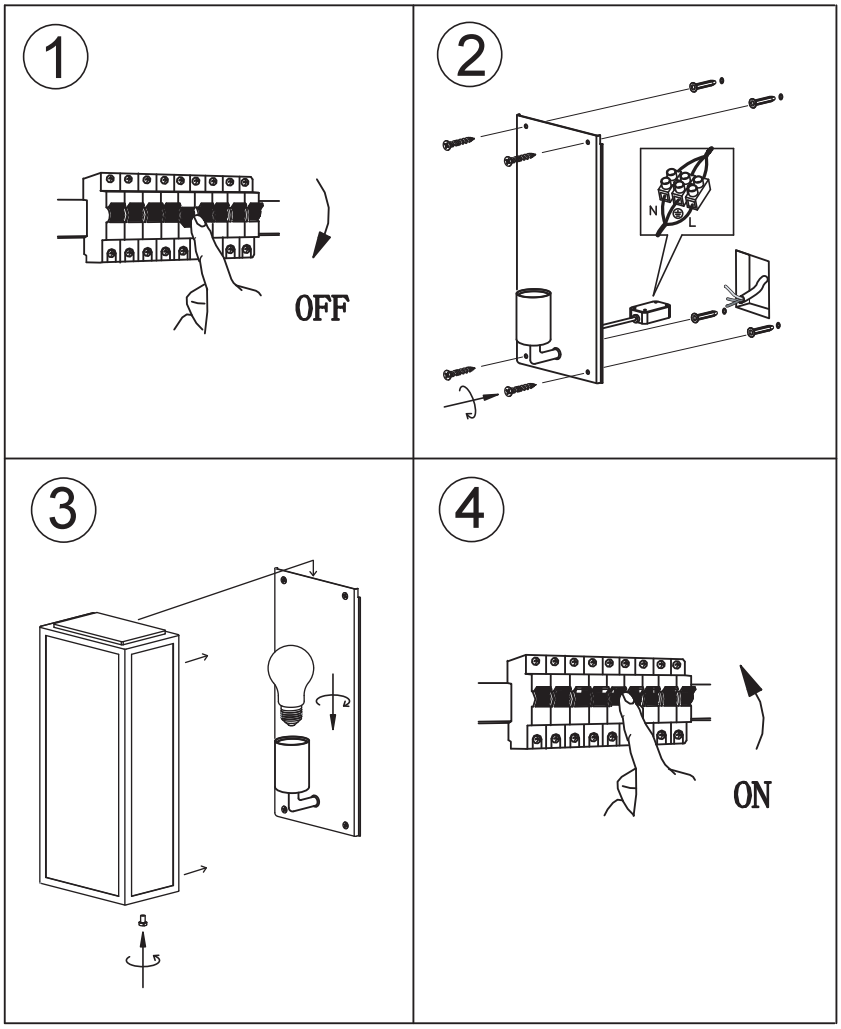

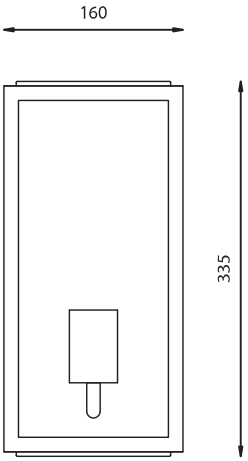

QAZQA

WWW.QAZQA.COM