AUFBAU-/BEDIENUNGSANLEITUNG

Article No. 20535236 220-240V ~ 50Hz G9 2xMax.25W

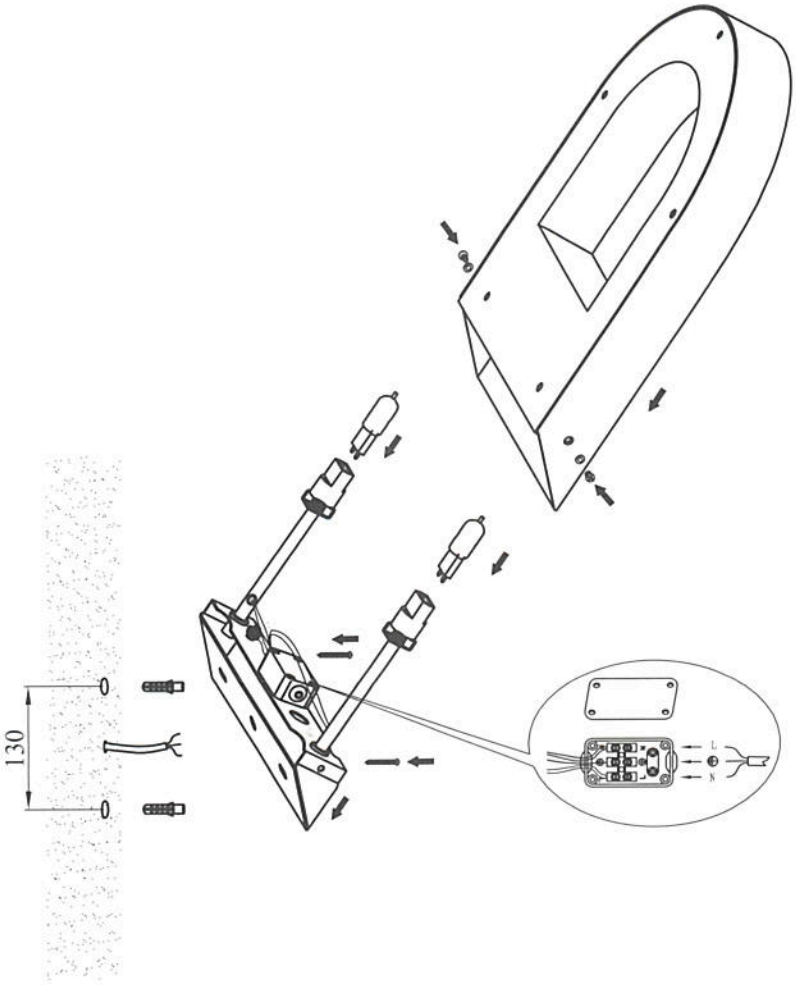

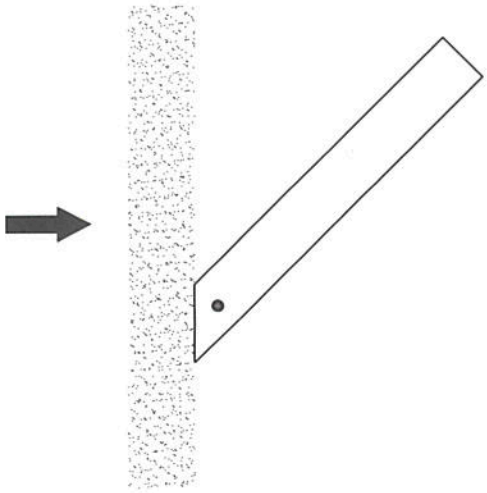

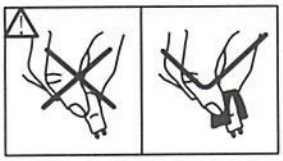

Alle elektrischen Installationen oder Arbeiten an diesem Produkt sind von einem Fachmann vorzunehmen!

LAMPENTYP/LAMPTYPE	G9
LEISTUNG/POWER	2xMax. 25W
SPANNUNG/VOLTAGE	220-240V ~ 50Hz
CE IP44 CLASS I	

www.tuv.com TÜV TÜV Rheinland Group ID:1000000000

GS geprüfte Sicherheit

RoHS CONFORM

Made For:
BAHAG AG:
GUTENBERGSTR.21 , 68167 MANNHEIM GERMANY.