WWW.QAZQA.COM

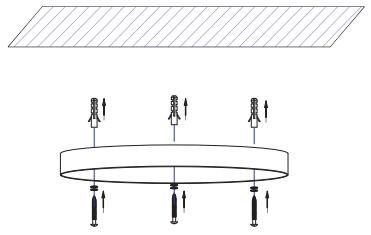

1

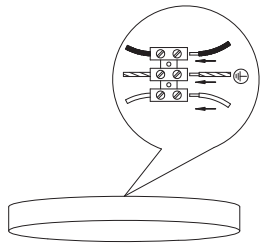

2

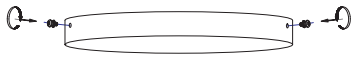

3

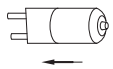

4

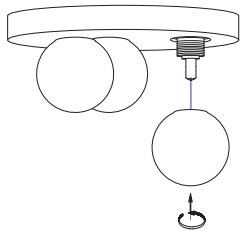

5

90115

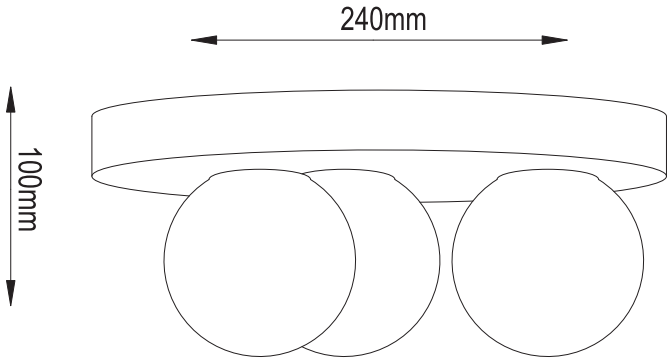

IP44

QAZQA