WWW.QAZQA.COM

1

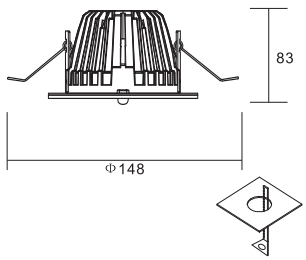

Dimension for cutting Φ138

2

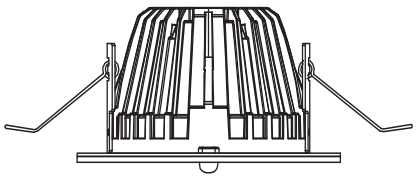

3

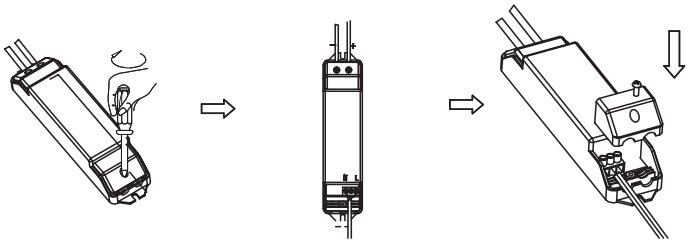

4

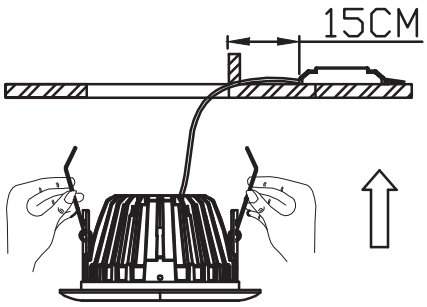

5

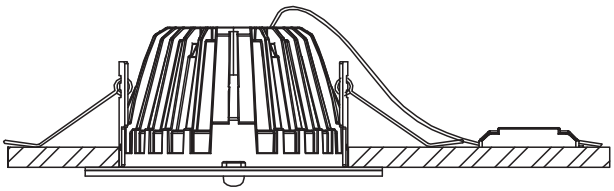

89511

QAZQA