89162

MAXIMUM
220~230V 50Hz MAX G9 40W

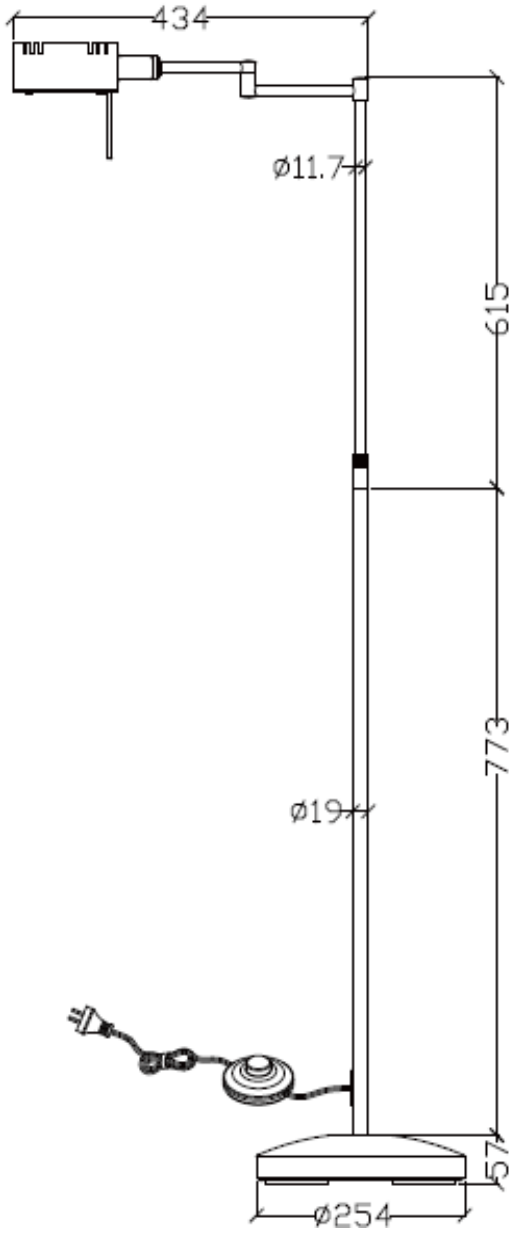

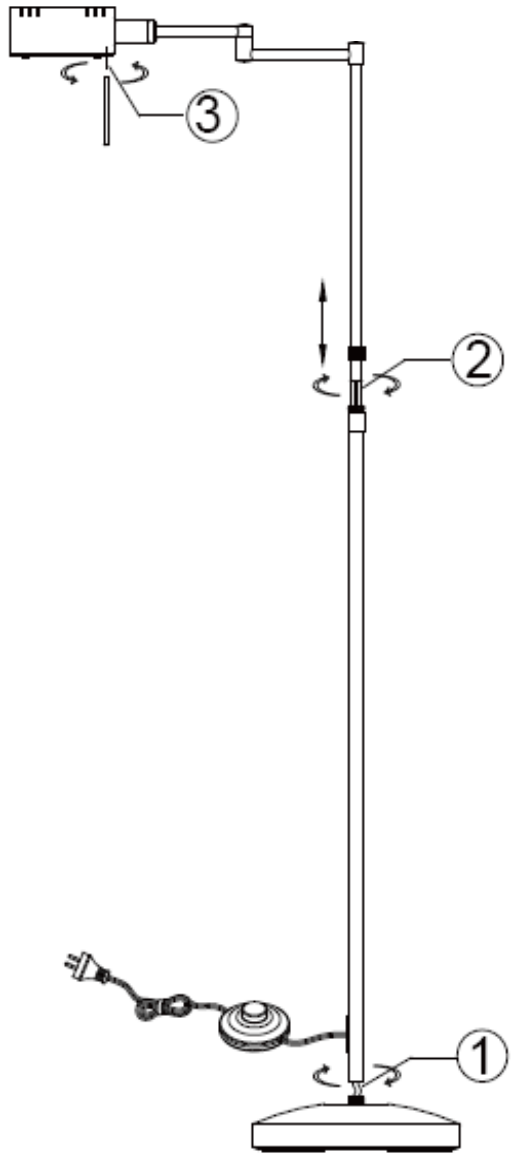

WWW.QAZQA.COM

QAZQA