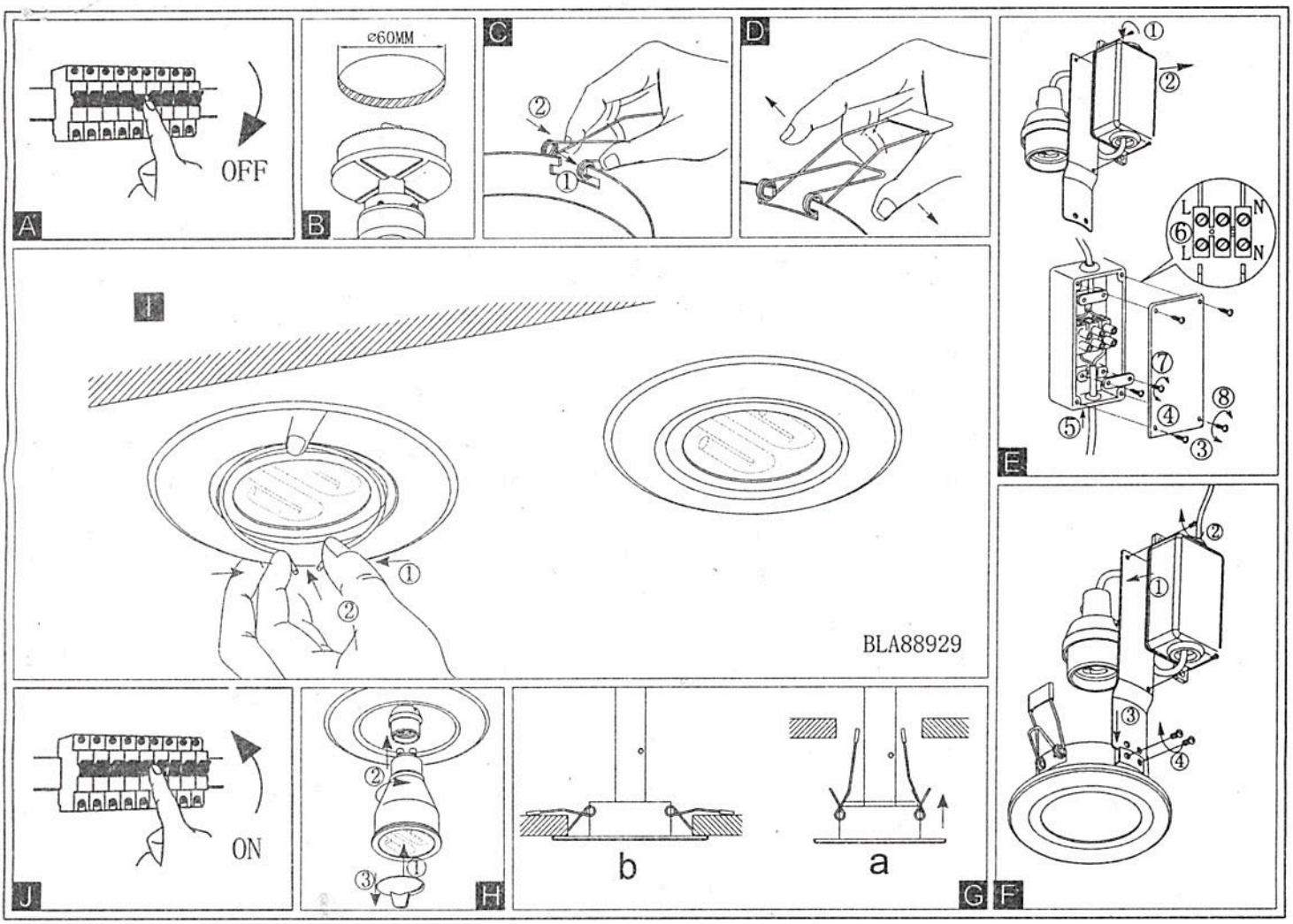
A
OFF
B
ø60MM
C
D
E
L
N
L
N
F
G
b
a
H
J
ON
I
BLA88929

Allgemeine Sicherheitshinweise (DE)

E - Installationen dürfen nur vom Fachmann durchgeführt werden.
Achtung
Vor dem Montagebeginn ist sicherzustellen, daß ihre Netzzuleitung spannungsfrei ist! Achten Sie auch auf die nachstehend erläuterten Symbole, um Schäden durch nicht fachgerechte Montage zu vermeiden.

- Leuchte der Schutzklasse 1
  Der gelb/grüne Schutzleiter (netzseitig) muß an die Schutzerdungsklemme angeschlossen werden.
- Leuchte der Schutzklasse 2
  Leuchten mit diesem Symbol dürfen nicht an einen Schutzleiter angeschlossen werden.
- Die Leuchte darf auf normal entflammbare Materialien montiert werden.
- 0,X m — Das Kennzeichen erläutert den Mindestabstand des Leuchtmittels zur angestrahlten normal entflammbaren Fläche.

Achten Sie beim Einsetzen der Leuchtmittel auf die angegebene Wattanzahl oder gegebenenfalls auf den vorgeschriebenen Leuchtmittel-typ. Achten Sie weiters auf eine sorgfältige Deckenmontage,um Kabelquetschungen oder ein Mischrauben der Netzzuleitung zu vermeiden.

Die äußere flexible Leitung dieser Leuchte kann nicht ausgetauscht werden; Falls die Leitung beschädigt ist, muss die Leuchte verschrottet werden.

Pflegehinweis
Reinigen Sie Ihre Leuchte bitte nur im ausgeschalteten Zustand und vermeiden Sie dabei Feuchtigkeit in Anschlußräumen oder an stromführenden Teilen. Bei veredelten Leuchten (zB Messing oder Chrom) sollten keine Reinigungsmittel verwendet werden(Fleckenbildung).

General safety precautions (EN)

Electric installations should only be carried out by an electrician.

Warning!
Before installing, make sure that your mains feeder is voltage-free! Please pay attention to the following symbols to avoid any damage arising from inexpert installation.

- Light under protection class 1
  The yellow and green protective conductor (mains) has to be connected to the protective earth terminal.
- Light under protection class 2
  Lights carrying this symbol must not be connected to a protective conductor.
- Lights carrying this symbol may be mounted on normal flammable materials.
- 0,X m — This symbol defines the minimum distance between the bulb and the lit normal flammable surface.

Before inserting the bulb, check whether it corresponds to the indicated wattage or the indicated type of bulb. Make sure that the light is properly fitted to prevent cables from being wedged in or the mains feeder from being screwed in.

The external, flexible line for this light fixture cannot be replaced. If this line is damaged, the light fixture will have to be scrapped.

Cleaning instructions:
Turn off your light before cleaning. Do not dampclean near connections of current-carrying parts. To avoid stains do not use any cleaning agents for finished (e.g. brass or chrome) lights.

Consignes générales de sécurité (FR)

E - Les installations ne doivent être réalisées que par un spécialiste.
Attention!
Assurez-vous avant de commencer le montage que le fil de secteur n'est pas sous tension. Respecter également les symboles définis ci-après, de façon à éviter des dommages dus à un montage non conforme.

- Luminaire de la classe 1
  Le câble de protection jaune et vert (côté secteur) doit être connecté au fil de terre.
- Luminaire de la classe 2
  Les luminaires comportant ce symbole ne doivent pas être raccordés à un câble de protection.
- Le luminaire peut être monté sur des matériaux normalement inflammables.
- 0,X m — Ce signe caractéristique indique la distance minimum entre l'ampoule et la surface éclairée, normalement inflammable.

Bien respecter, lors du montage des ampoules, la puissance indiquée ou le cas échéant le type d'ampoule spécifié. Veiller également à ce que le montage du couvercle soit effectué soigneusement, de façon à éviter d'écraser les câbles ou de visser en même temps le câble de connexion au secteur.

Le câble extérieur flexible de cette lampe ne peut être remplacé ; si le câble vient à être endommagé, la lampe devra être jetée.

Consignes d'entretien
Veuillez ne nettoyer le luminaire que lorsqu'il est hors circuit et évitez l'humidité dans les points d'entrée de raccordement ou sur les parties conductrices.
Ne pas utiliser de produits détergents pour les luminaires en métal ennobli (par exemple: laiton ou chrome) car cela provoque l'apparition de tâches.

Všeobecná bezpečnostní upozornění (CZ)

Elektroinstalaci může provádět pouze odborník.
POZOR!
Před začátkem montáže se ujistěte, že ve vedení není napětí. Aby se zabránilo zbytečným škodám nesprávným zapojením, věnujte, prosím, pozornost níže uvedeným symbolům.

- Svítidla ochranné třídy 1 Žluto-zelený ochranný vodič musí být připojen na ochrannou kostřicí svorku.
- Svítidla ochranné třídy 2 Svítidla s tímto symbolem nesmí být připojena na ochranný vodič.
- Svítidlo se smí montovat na běžně hořlavé materiály.
- 0,X m — Tento symbol upozorňuje na minimální vzdálenost svíticího zdroje k nasvícené, běžně hořlavé ploše.

Při použití svíticího zdroje věnujte pozornost předepsanému výkonu svíticího zdroje a případnému předepsanému typu zdroje. Dále věnujte pozornost při montáži, aby se zabránilo skřípnutí vodičů a jejich poškození šrouby.

Vnější flexibilní vedení tohoto svítidla nelze vyměnit. Je-li vedení poškozené, musí se svítidlo sebrotovat.

Pokyny pro údržbu
Vaše svítidlo čistěte pouze ve vypnutém stavu, vyhýbejte se přitom možnosti navlhnutí vodičů. U poloovovaných svítidel (mosaz nebo chrom) nepoužívejte čistící prostředky (poškození povrchu - skvrny).

Instruzioni di sicurezza (IT)

L'installazione deve essere eseguita solo da personale competente.
Attenzione!
Prima del montaggio assicurarsi che la corrente elettrica sia disinserita. Durante il montaggio, seguire attentamente le indicazioni relative ai simboli sotto riportati.

- Lampada omologate classe di sicurezza 1
  I cavi di collegamento verdi e gialli vanno fissati al morsetto.
- Lampada omologata classe di sicurezza 2
  La lampada con questo simbolo non deve essere collegata ai cavi.
- Questa lampada può essere montata su materiale infiammabile.
- 0,X m — Questo simbolo indica la distanza minima fra lampadina e materiale infiammabile.

Prima di inserire la lampadina, assicurarsi che il voltaggio e il tipo di attacco corrispondano a quelli indicati. Durante il montaggio assicurarsi che i cavi non siano danneggiati.

Il cavo flessibile esterno di questa lampada non può essere sostituito; se il cavo è danneggiato la lampada deve essere rottamata.

Istruzioni per la manutenzione
Prima di pulire la lampada assicurarsi che l'interruttore sia aperto.
Usare solo panni asciutti. Evitare l'uso di detersivi abrasivi e corrosivi sulle superfici in cromo e ottone onde evitare macchie ed abrasioni.

Allmän säkerhetsinformation (SE)

Elinstallationer får endast utföras av fackman.
OBS!
Innan montering sker måste säkerställas att Er nätledning är avbrytan!
Beakta den symbolerna som beskrivs nedan för att undvika skador orsakade av ej fackmässigt utförd montering.

- Lampa i skyddsklass 1
  Den gul/gröna skyddsledaren (på nätsidan) måste anslutas till skyddsjordningsklämman.
- Lampa i skyddsklass 2
  Lampor med denna symbol får inte anslutas till en skyddsledare.
- Lampan får monteras på normalantändliga material.
- 0,X m — Märkningen visar det minsta avståndet mellan ljuskällan och det normalantändliga materialet.

Beakta angivna Watt-tal eller i förekommande fall den föreskrivna lamptypen vid isättning av lampor. Beakta dessutom en noggrant utförd takmontering för att undvika kabelklämskador eller att skruv dras genom nätsladden.

Den yttre flexibla ledningen i denna armatur kan inte bytas ut. Om ledningen är skadad måste armaturen skrotas.

Skötselanvisning
Var vänlig rengör lampan endast när den är avstängd och undvik därvid fukt i närliggande utrymmen eller i strömförande delar. Använd inga rengöringsmedel på förädlade lampor (t.ex. mässing eller krom) – fläckbildning.

Generelle forsiktighetsregler (NO)

Elektriske installasjoner skal kun utføres av autorisert installatør (elektriker).
Advarsel!
Påse at spenningen er frakoblet før det skal utføres arbeid på den elektriske installasjonen! Vennligst vær oppmerksom på følgende informasjon, slik at man unngår feil ved montering.

- Lysstyr klasse 1 (For jording)
  Gul-grønn jordleder på tilførselsledningen skal festes til jordingsskruen på goda eller koblingsklemme.
- Lysstyr klasse 2 (Dobbeltisolert)
  Utstyr merket med dette symbolet skal ikke jordes. Gul-grønn jordleder skal med andre ord ikke tilkobles.
- Lysstyr med dette symbolet kan monteres på alminnelig brennbart materiale/underlag (slik som treverk).
- 0,X m — Dette symbolet definerer minimum påkrevd avstand mellom lyskilde og brennbar (belyst) overflate.

For lyset tilkobles
Sjekk at riktig lyskilde og rett wattstyrke er benyttet. Sørg for at lampen er korrekt montert, og at ledninger ikke ligger i klem. Kordeler fra avlastende ledere må installeres på en sikker måte i tilkoblingsklemmen, dette for å forhindre faren for overledning.

Den ytre fleksible ledningen til denne lampen kan ikke skiftes ut. Dersom ledningen er skadet må lampen kasseres.

Rengjøringstips
Skru alltid av lyset/spenningen før rengjøring. Ikke benytt vann eller rengjøringsmidler i nærheten av strømførende deler. OBS! For å hindre flekker/misfarging unngå bruk av sterke rengjøringsmidler, dette på grunn av at krom- og messingdeler er følsomt.

Általános biztonsági előírások (HU)

Az elektromos szereléseket csak szakember végezheti.
Figyelmeztetés!
A szerelés megkezdése előtt biztosítani kell, hogy a hálózati vezeték feszültségmentes legyen! Ügyeljen a következőkben magyarázatra kerülő jelzésekre, hogy a szakszerűtlen szerelésből eredő károkat elkerülje.

- 1 Védelmi osztályú világítótest
  A sárgaszínű fóldelo vezetéket (hálózati oldal) a védőfoldelés sarkára kell csatlakoztatni.
- 2 Védelmi osztályú világítótest. Az ezzel a jellel jelzett világítóestek ezt nem szabad fóldelo vezetékre csatlakoztatni.
- Ezt a világítóestet szabad normál gyúlékonyságú anyagokra szerelni.
- 0,X m — Ez a jel a hőt sugárzó világítóeszköz minimális távolságát mutatja a normál gyúlékonyságú felületekről.

Az izzók behelyezése során ügyeljen a megadott wattszámra vagy esetenként az előírt izzó típusra. Ügyeljen továbbá a gondos mennyezet szerelésre, hogy elkerülje a kábelek összenyomását vagy a hálózati vezeték csavarral történő megsértését.

A külső rugalmas vezeték nem cserélhető ki. Ha a vezeték megsérül, a lámpát le kell selejtezni.

Tisztítás
Kérjük, csak kikapcsolt állapotban tisztítsa a világítótestet, és kerülje el, hogy a csatlakozási pontok at vagy az áramvezető részek et nedvesség érje. Nemesített világítótestek esetén (pl. sárgaréz vagy króm), tisztítószereket nem szabad alkalmazni (folt képződés).

Γενικές Οδηγίες Ασφαλείας (GR)

Εγκαταστάσεις τύπου Ε επιτρέπεται να εκτελούνται μόνο από ειδικό.
Προσοχή!
Πριν από τη συναρμολόγηση θα πρέπει να βεβαιωθείτε, ότι το ηλεκτρικό δίκτυο είναι άνευ τάσης! Προσοχή συνιστάται επίσης και στα παρακάτω επεξηγηματικά σύμβολα, με σκοπό να αποφευχθούν βλάβες οι οποίες μπορούν να προκληθούν από συναρμολόγηση που δεν εκτελείται από ειδικό.

- Λαμπτήρας της Κατηγορίας Ασφαλείας 1
  Η κίτρινη / πράσινη γείωση ασφαλείας (από τη μεριά του ηλεκτρικού δικτύου) θα πρέπει να είναι συνδεδεμένη με το κλέμα της γείωσης ασφαλείας.
- Λαμπτήρας της Κατηγορίας Ασφαλείας 2
  Λαμπτήρες με αυτό το σύμβολο δεν επιτρέπεται να είναι συνδεδεμένοι με μία γείωση ασφαλείας.
- Ο λαμπτήρας επιτρέπεται να συναρμολογηθεί πάνω σε κανονικά φλεγόμενα υλικά.
- 0,X m — Η ένδειξη εξηγεί την ελάχιστη απόσταση των μέσων φωτισμού από την κανονική φλεγόμενη επιφάνεια, που δέχεται την ακτινοβολία.

Κατά την χρήση των μέσων φωτισμού συνιστάται προσοχή στις αναγραφόμενες μονάδες WATT ή εάν χρειαστεί και στον τύπο των καθορισμένων μέσων φωτισμού. Ιδιαίτερη προσοχή συνιστάται επίσης και στη συναρμολόγηση πουμπρογιατιποιείται στις οροφές, για να αποφευχθούν τύπο πιέσεις στα καλώδια δύο και το βίδωμα του ηλεκτρικού δικτύου.

Δεν μπορεί να αντικατασταθεί ο εξωτερικός εύκαμπτος αγωγός αυτής της λάμπας. Εάν ο αγωγός είναι ελαττωματικός, πρέπει να διαθεθεί το φωτιστικό στα απορριμματα.

Οδηγίες Συντήρησης
Παρακαλούμε καθαρίστε το λαμπτήρα σας μόνο όταν είναι εκτός λειτουργίας και αποφύγετε την υγρασία σε χώρους συνδέσης ή σε μέρη που παρέχεται ρεύμα. Σε εξευγενισμένους λαμπτήρες (π.χ. ψευδάργυρος ή χρώμιο) δεν πρέπει να χρησιμοποιούνται καθαριστικά (σχηματισμός λεκέδων).

Advertencias generales de seguridad (ES)

Las instalaciones eléctricas únicamente pueden ser llevadas a cabo por profesionales calificados.
¡Atención!
Antes de iniciar el montaje desconecte la corriente de alimentación. Preste atención también a los símbolos que se especifican a continuación para evitar los posibles daños que pueden originarse si no se efectúa una instalación correcta.

- Lámpara con clase de protección 1
  El cable amarillo/ verde (del lado de la alimentación) debe conectarse al borne de puesta a tierra.
- Lámpara con clase de protección 2
  Las lámparas con este símbolo no pueden conectarse a un conector de puesta a tierra.
- La lámpara puede instalarse sobre materiales inflamables.
- 0,X m — Este distintivo indica la distancia mínima de separación entre la lámpara y la superficie inflamable que debe iluminarse.

Al instalar la lámpara, tenga en cuenta el número de vatios indicado o, en su caso, el tipo de lámpara especificado. Asimismo, preste la debida atención en instalar la cubierta de forma correcta, para evitar las opnmir o enroscar los cables de alimentación.

El cable exterior flexible de esta lámpara no puede substituirse ; caso que se deteriore ha de desecharse la lámpara.

Cuidados
Efectúe la limpieza únicamente con la lámpara apagada y evite cualquier tipo de humedad en las zonas de conexión o en las piezas conductoras de corriente. En los modelos más perfeccionados (por ejemplo de latón o cromo) no

Almene sikkerhedsforeskrifter (DK)

Installationen må kun udføres af autoriserede person.
OBS!
For montering skal man sikre sig, at ledningen er uden spænding. For at undgå skader pga. fejlmontage bedes man bemærke de anførte symboler forneden.

- Lampe i sikkerhedsklasse 1
  Den gul/grønne jordledning må tilsluttes jordklemmen.
- Lampe i sikkerhedsklasse 2
  Lamper med dette symbol må ikke tilsluttes jordledningen.
- Lampen må monteres på normalt brændbart materiale.
- 0,X m — Denne tegning viser mindste afstand fra lyskilden til et brændbart materiale.

Ved isætning af pæren skal den angivene max watt respekteres. Ved montage skal man sørge for, at der ikke kan forekomme beskadigelse eller vridning af ledning.

Lampens yderste fleksible ledning kan ikke skiftes; hvis den er defekt, skal hele lampen skrottes.

Rengøring og vedligeholdelse
For rengøringen skal der sluttes for strømmen. Man skal sørge for, at strømførende dele ikke bliver fugtige. Er lampen af messing eller krom, skal rengøringsmidler undgås (dannelse af pletter)

Sveopće sigurnosne upute (HR)

Električne instalacije smije provesti samo stručnjak.
Pozor!
Prije početka montaže se treba osigurati, da je mrežni vod bez napona. Obratite pozor i na simbole, objašnjene dolje, kako biste spriječili oštećenja kroz nestručnu montažu.

- Svjetiljka zaštitne klase 1
  Žuto-zeleni zaštitni vodič (od strane mreže) mora biti priključen na stezaljku zaštitnog uzemljenja.
- Svjetiljka zaštitne klase 2
  Svjetiljke sa ovim simbolom se ne smiju priključiti na zaštitni vodič.
- Svjetiljka se smije montirati na normalno zapaljive materijale.
- 0,X m — Oznaka objašnjava najmanji razmak rasvjetnog sredstva prema osvjetljenoj, normalno zapaljivoj površini.

Prilikom umetanja rasvjetnog sredstva obratite pažnju na naznačeni broj vati ili u danom slučaju na propisani tip rasvjetnog sredstva. Nadalje pazite na pažnju montažu na stropu, kako biste spriječili gnječenje kabla ili uvijanje mrežnog voda.

Vanjski elastični vod ove svjetiljke ne može se zamijeniti, ukoliko je vod oštećen, svjetiljku treba zbrinuti u staro željezo.

Uputa za njegu
Molimo Vas da svoju svjetiljku očistite samo u isključenom stanju i da pri tome izbjegavate vlagu u priključnim prostorima ili na dijelovima koji provode struju. Kod oplemenjenih svjetiljki (npr. mjed ili krom) se ne bi smjela koristiti sredstva za čišćenje (stvaranje mrlja).

Genel Güvenlik Bilgileri (TR)

Elektrik tesisatı sadece uzman elektrik personeli tarafından yapılacaktır.
Dikkat!
Montaj çalışmalarına başlamadan önce şebeke hattından akım geçmemesi sağlanacaktır! Yönetmeliklere göre yapılmayan montaj çalışmaları nedeniyle oluşabilecek hasarları önlemek için aşağıda açıklanan sembolere dikkat edin.

- Lamba Koruma sınıfı 1
  Sarı/yeşil topraklı hatlı iletkeni (şebeke tarafında) toprak hatlı klemensine bağlanacaktır.
- Lamba Koruma sınıfı 2
  Üzerinde bu sembol bulunan lambaların topraklı hattına bağlanması yasaktır.
- Lamba normal yanıcı malzemeler üzerine monte edilebilir.
- 0,X m — Bu işaret, aydınlatılan ve normal yanıcı özellikte sahip yüzeyle lamba ampulü arasında bırakılması gereken asgari mesafeyi gösterir.

Ampulü lambaya takarken lamba üzerinde belirtilen Watt değerine ve baz durumlarda ampul tipine dikkat edin. Kablo sıkışmaları veya kablonun diğer elemanlar ile birlikte civatalanarak bağlanmasını önlemek için tavan montajını çok itinali şekilde yapın.

Bu ışığın esnek dış hatlı değiştirilemez. Hat zarar görmüşse ışık imha edilmelidir.

Bakım bilgileri
Lambayı sadece kapalı durumdayken temizleyin. Temizleme işleminde bağlantı bölümleri veya akım iletilen parçaların ıslatılmamasına dikkat edin. Kaplamalı lambalarda (örneğin pirinç veya kromajlı) temizleme malzemesi kullanılmamalıdır - (aksi takdirde leke oluşur).

Conselhos de segurança gerais (PT)

E: As instalações só podem ser efectuadas por pessoal especializado.

Atenção!
Antes de iniciar a montagem deverá certificar se a sua linha adutora de rede está isenta de tensão! Tome por favor também em consideração os símbolos seguintes para evitar danos causados por uma montagem incorrecta.

- Iluminação da classe de protecção 1
  O condutor de protecção (de ambos os lados da rede) amarelo/ verde deverá ser ligado ao borne de protecção do fio de terra.
- Iluminação da classe de protecção 2
  Os candeeiros com este símbolo não podem ser ligados a um condutor de protecção.
- O candeeiro pode ser montado sobre materiais normais e inflamáveis.
- 0,X m — A marcação indica a distância mínima do candeeiro e da superfície normal e inflamável a ser iluminada.

Na colocação do candeeiro, repare no número de watts indicado ou repare igualmente no tipo de lâmpada que deve ser utilizada.
Repare ainda, numa cuidadosa montagem ao tecto para evitar uma conexão por esmagamento dos fios ou o aparafusar da linha adutora da rede juntamente.

O cabo exterior flexível deste candeeiro não pode ser substituído, caso este cabo esteja danificado é necessário eliminar o candeeiro.

Conselhos de limpeza
Limpe, por favor, o seu candeeiro apenas quando o mesmo estiver desligado e evite a humidade em partes de conexão ou em partes condutoras de corrente. Em candeeiros oxidados (por exemplo em latão ou em cromo) não deverão ser utilizadas quaisquer tipos de produtos de limpeza – (formação de manchas).

Algemeen veiligheidsvoorschrift (NL)

Montage mag alleen door een vakman gedaan worden.
Let op!
Voordat u aan de montage begint zorg er dan voor dat uw aansluitsnoer spanningvrij is. Let ook op de onderstaande symbolen, om schade door niet juiste montage te voorkomen.

- Verlichting met normerings klasse 1.
  De geel/groene aansluitkabel (aan de netzijde) dient aan de daarvoor bedoelde aardklem aangesloten te worden.
- Verlichting met normerings klasse 2.
  Verlichting met dit symbool behoeft niet aan een aardklem aangesloten te worden.
- De verlichting mag op normaal ontvlambare materialen gemonteerd worden.
- 0,X m — Dit teken houdt de minimale afstand in vanaf het brandende armatuur tot ontvlambare vlakken.

Let bij het inzetten van de gloeilamp op het aangegeven maximale wattage en op de soort gloeilamp die voorgeschreven is voor het armatuur. Let verder op een zorgvuldige montage, de kabel mag niet afgeklemd of meegeschroefd worden. Tevens mag er geen beschadiging aan de kabel optreden.

De buitenste flexibele leiding van deze lamp kan niet uitgewisseld worden, indien de kabel beschadigd is, moet de lamp tot schrootverwerkt worden.

Onderhoudtip
Maak uw verlichting alleen in uitgeschakelde toestand zuiver en vermijdt daarbij vocht in het aansluitgedeelte of bij de stroomvoerende delen. Bij messing, black-chroom of bronsmag geen reinigingsmiddel gebruikt worden in verband met vlekkenvorming.

Wskazówki ogólne (PL)

Instalacje elektryczne mogą być wykonywane wyłącznie przez wykwalifikowanych elektryków.
Uwaga!
Przed rozpoczęciem montażu należy upewnić się, że w przewodzie prowadzącym z sieci elektrycznej nie ma napięcia. Należy zwrócić uwagę na zamieszczone poniżej symbole, aby uniknąć uszkodzeń wynikających z nieprawidłowego procesu instalacji.

- Lampa klasy ochronnej 1
  Zielono - żółty przewód ochronny (prowadzący od strony sieci) musi być podłączony do uziemiającego zacisku ochronnego.
- Lampa klasy ochronnej 2
  Lampy z tym symbolem nie mogą być podłączane do przewodu ochronnego.
- Lampa z tym symbolem może być montowana na materiałach o normalnym stopniu palności.
- 0,X m — Symbol ten oznacza minimalną odległość żarówki od oświetlanej powierzchni o normalnym stopniu palności.

Podczas montowania żarówki zwróć uwagę na podaną moc żarówki oraz na odpowiedni typ żarówki. Poza tym zwróć uwagę na staranny montaż sufitu, aby uniknąć zgniecenia przewodów lub uszkodzenia ich za pomocą śrub.

Zewnętrznego elastycznego przewodu tej lampy nie można wymienić. Jeżeli przewód jest zepsuty, lampę należy dać na złom.

Wskazówki dotyczące czyszczenia
Czyść lampę wyłącznie wtedy, gdy jest wyłączona i unikną przy tym zawilgocenia miejsc przyłączenia przewodów lub części przewodzących prąd. W przypadku lamp uszlachetnianych (np. zawierających mosiądz lub chrom) nie wolno stosować żadnych środków czyszczących ze względu na możliwość wystąpienia przebarwień lub innych uszkodzeń.