WWW.QAZQA.COM

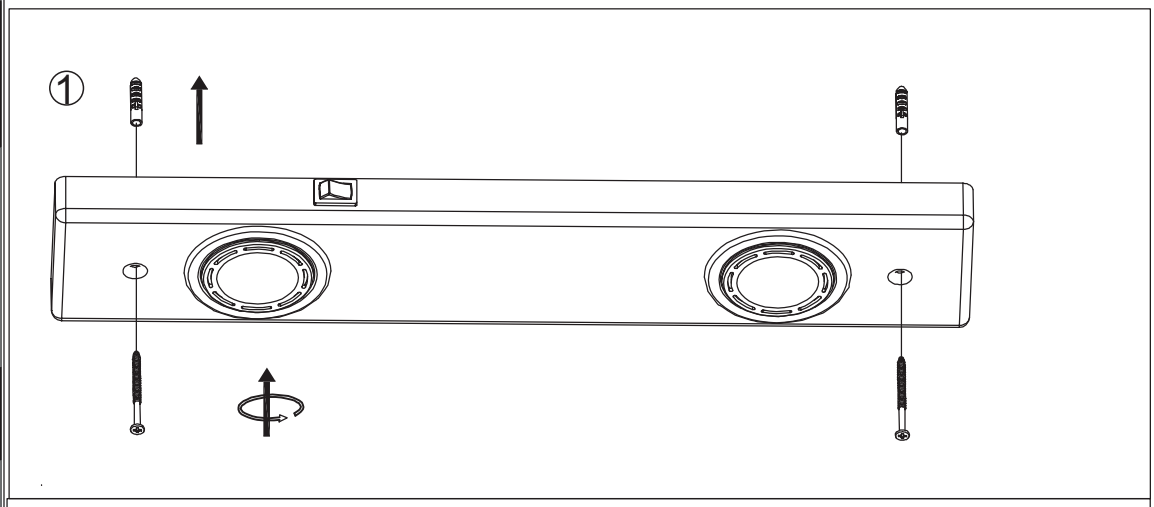

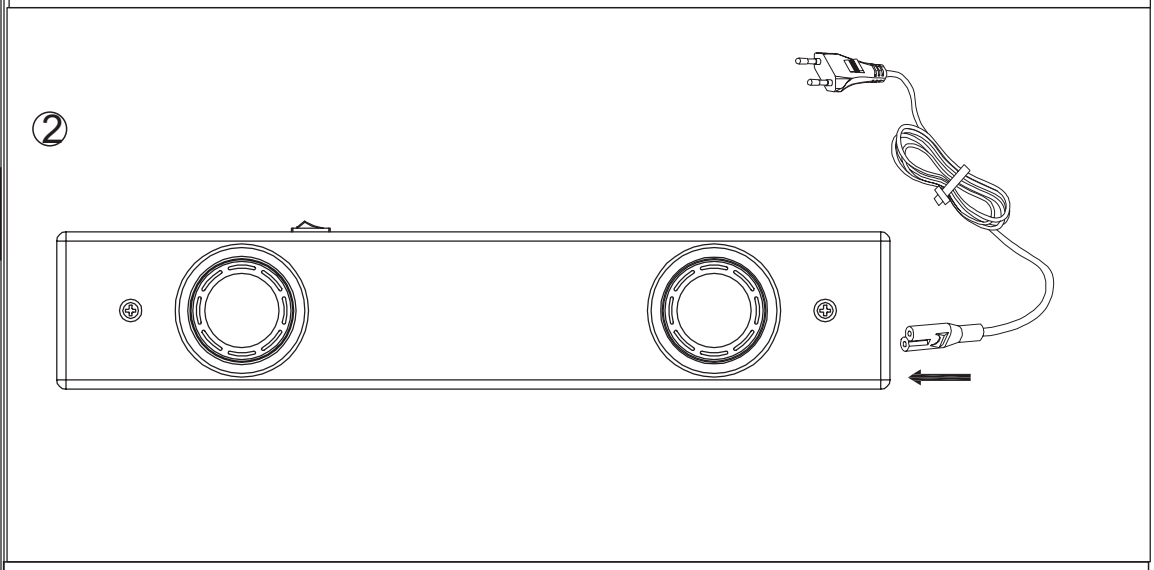

45719

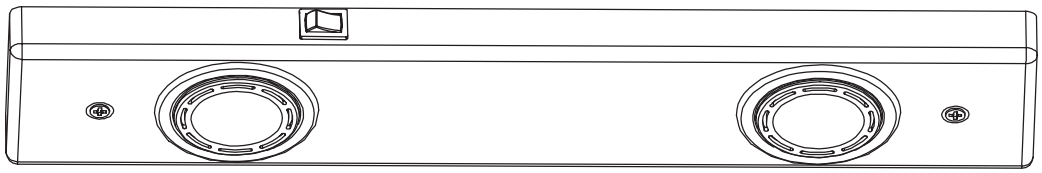

QAZQA