A60
10010106

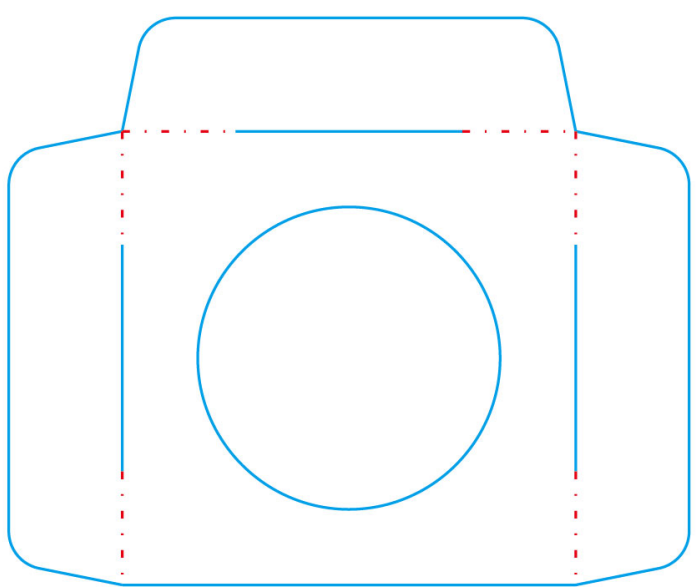

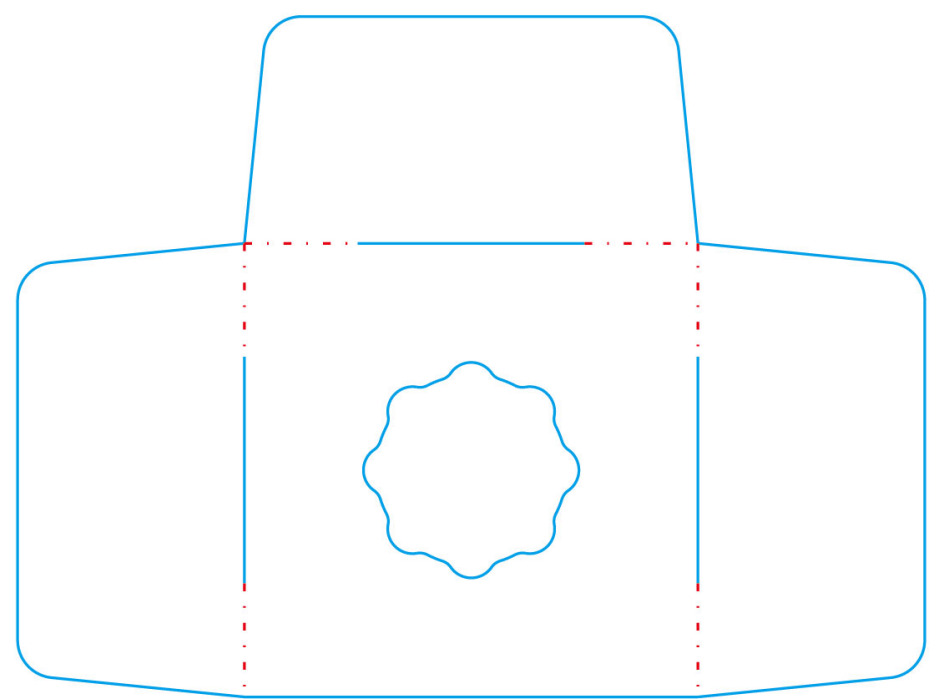

包装类型：彩盒
纸张材质：400克白卡
印刷工艺：四色胶印
表面处理：亮油
刀版尺寸：63x63x115mm
内衬要求：配上下衬
其他事项：
包装制作：蒋林
包装检查：余丽晴
版本号：01